# Tehnicki list

## Kanal, tip WDK 30030

## Broj artikla: 6026818

Poklopac i osnova kanala s perforacijom za pričvršćivanje.

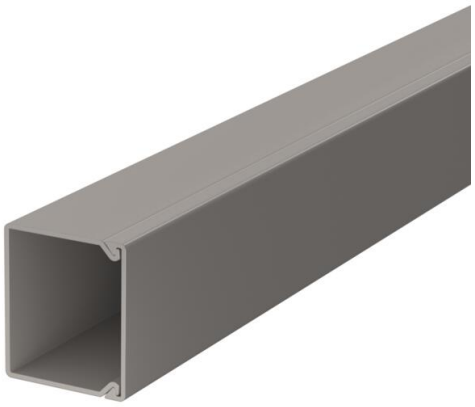

PVC Polivinilklorid

### Referentni podaci

| | |
|---|---|
| Broj artikla | 6026818 |
| Tip | WDK30030GR |
| Opis 1 | Plastični instalacijski kanal |
| Opis 2 | s perforacijom za montažu |
| Proizvođač: | OBO |
| Dimenzija | 30x30x2000 |
| Boja | kameno siva; RAL 7030 |
| Materijal | Polivinilklorid |
| Najmanja prodajna jedinica | 40 |
| Jedinica količine | Metar |
| Težina | 24,9 kg |
| Jedinica za težinu | kg/100 m |
| CO2 otisak (GWP) od kolijevke do vrata | 0,4884 kg CO2e / 1 Metar |

# Tehnicki list

## Kanal, tip WDK 30030

## Broj artikla: 6026818

### Dimenzije

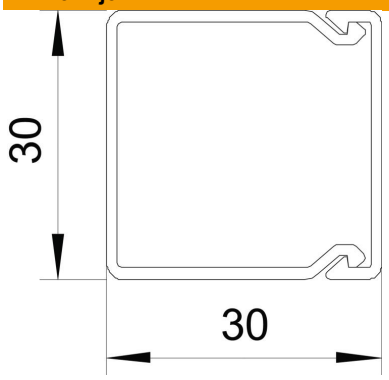


| | |
|---|---|
| Duljina | 2.000 mm |
| Širina | 30 mm |
| Visina | 30 mm |

### Tehnički podaci

| | |
|---|---|
| Broj čvrstih pregrada | 0 |
| Broj vodiča NYM 3 x 1,5 mm² Ø 10,5 mm (bez kutije) | 4 |
| Broj vodiča NYM 3 x 2,5 mm² Ø 11,5 mm (bez kutije) | 4 |
| Broj vodiča NYM 5 x 1,5 mm² Ø 12,0 mm (bez kutije) | 4 |
| Broj dodatnih pregrada | 0 |
| Izvedba poklopca instalacijskih kanala | odvojen |
| Vrsta pričvršćivanja | Perforacijom za pričvršćivanje |
| Očuvanje funkcije | ne |
| bez halogena | ne |
| Stezaljka za kabele | ne |
| Spojnica kanala | ne |
| Isporuka na kolute | ne |
| Korisni presjek | 731 mm² |
| Sukladno ROHS-u | da |
| Stupanj zaštite | IP30 |
| Zaštitna folija | ne |
| Stupanj zaštite IK-kod | IK04 |
| Temperaturno područje korištenja, maks. | 60 °C |
| Temperaturno područje korištenja, min. | −5 °C |