Tehnicki list

Kanal, tip WDK 40040

Broj artikla: 6025447

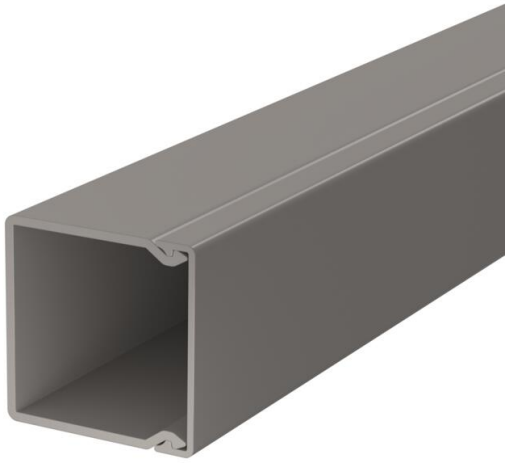

Poklopac i osnova kanala s perforacijom za pričvršćivanje.

PVC Polivinilklorid

Referentni podaci

Broj artikla	6025447
Tip	WDK40040GR
Opis 1	Plastični instalacijski kanal
Opis 2	s perforacijom za montažu
Proizvođač:	OBO
Dimenzija	40x40x2000
Boja	kameno siva; RAL 7030
Materijal	Polivinilklorid
Najmanja prodajna jedinica	36
Jedinica količine	Metar
Težina	42,1 kg
Jedinica za težinu	kg/100 m
CO2 otisak (GWP) od kolijevke do vrata	0,8149 kg CO2e / 1 Metar

Tehnicki list

Kanal, tip WDK 40040

Broj artikla: 6025447

Dimenzije

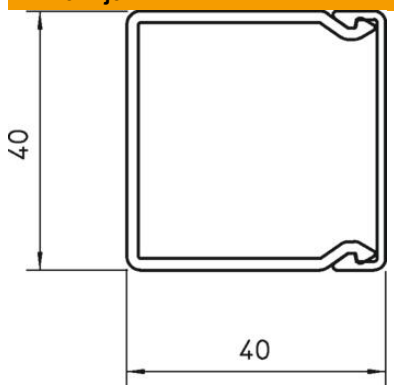

Duljina	2.000 mm
Širina	40 mm
Visina	40 mm

Tehnički podaci

Broj čvrstih pregrada	0
Broj vodiča NYM 3 x 1,5 mm² Ø 10,5 mm (bez kutije)	7
Broj vodiča NYM 3 x 2,5 mm² Ø 11,5 mm (bez kutije)	6
Broj vodiča NYM 5 x 1,5 mm² Ø 12,0 mm (bez kutije)	5
Broj dodatnih pregrada	0
Izvedba poklopca instalacijskih kanala	odvojen
Vrsta pričvršćivanja	Perforacijom za pričvršćivanje
Očuvanje funkcije	ne
bez halogena	ne
Stezaljka za kabele	ne
Spojnica kanala	ne
Isporuka na kolute	ne
Korisni presjek	1314 mm²
Sukladno ROHS-u	da
Stupanj zaštite	IP30
Zaštitna folija	ne
Stupanj zaštite IK-kod	IK04
Temperaturno područje korištenja, maks.	60 °C
Temperaturno područje korištenja, min.	−5 °C