Tehnicki list

Kutna spojnica

Broj artikla: 6016731

Kutna spojnica za izradu kuta mrežnih polica.
Uključujući vijak tipa FRS M 6x12 s proširenom maticom.



A2	Nehrđajući čelik
2B	neprerađen, naknadno obrađen

Referentni podaci

Broj artikla	6016731
Tip	GEV 36 A2
Opis 1	Kutna spojnica
Opis 2	za mrežni kanal
Proizvođač:	OBO
Boja	oplemenjeni čelik
Materijal	Nehrđajući čelik 1.4301
Površina Norma površine	površina naknadno obrađena
Najmanja prodajna jedinica	20
Jedinica količine	Komad
Težina	3,04 kg
Jedinica za težinu	kg/100 kom.
CO2 otisak (GWP) od kolijevke do vrata	0,1821 kg CO2e / 1 Komad

Tehnicki list

Kutna spojnica

Broj artikla: 6016731

Dimenzije

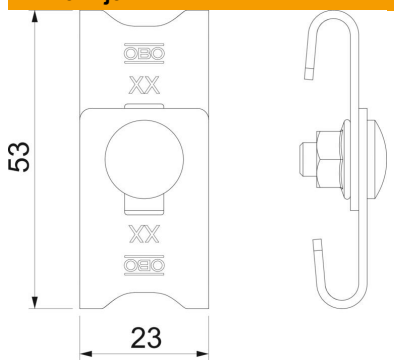

Dimenzije	42-54 x 23
Duljina	56 mm
Širina	23 mm
Širina	0,91 in
Visina	16 mm
Visina	0,63 in

Tehnički podaci

Izvedba	Kutna spojnica
Očuvanje funkcije	ne
Prikladno za mrežni kanal	da
Prikladno za kabelske ljestve	ne
Prikladno za kabelsku policu	ne
Prikladno za žice u mrežnim policama, maks.	4,9 mm
Prikladno za žice u mrežnim policama, min.	3,9 mm
Sukladno ROHS-u	da
Nehrđajući plemeniti čelik, obrađen	ne
Vrsta spoja	Spojnice