Tehnicki list

Kutna spojnica FT

Broj artikla: 6016723

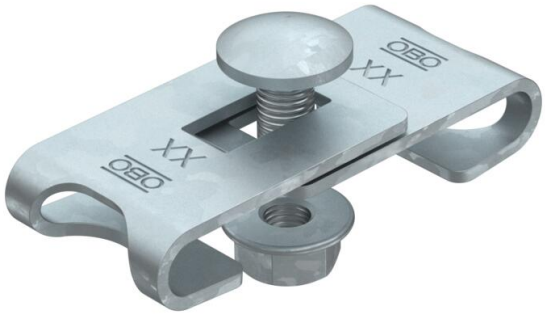

Kutna spojnica za izradu elemenata luka za mrežnih kabelskih kanala s različitim kutevima (izrada kuta na mjestu gradnje).
Uključujući vijak tipa FRS M 6x12 s proširenom maticom.



St	Čelik
FT	vruće pocinčano

Referentni podaci

Broj artikla	6016723
Tip	GEV 36 FT
Opis 1	Kutna spojnica
Opis 2	za mrežni kanal
Proizvođač:	OBO
Boja	cink
Materijal	Čelik
Površina	vruće pocinčano
Norma površine	DIN EN ISO 1461
Najmanja prodajna jedinica	20
Jedinica količine	Komad
Težina	3,16 kg
Jedinica za težinu	kg/100 kom.
CO2 otisak (GWP) od kolijevke do vrata	0,0821 kg CO2e / 1 Komad

Tehnicki list

Kutna spojnica FT

Broj artikla: 6016723

Dimenzije

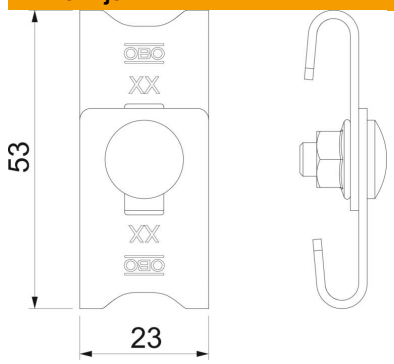

Dimenzije	42-54 x 23
Duljina	56 mm
Širina	23 mm
Širina	0,91 in
Visina	16 mm
Visina	0,63 in

Tehnički podaci

Izvedba	Kutna spojnica
Očuvanje funkcije	ne
Prikladno za mrežni kanal	da
Prikladno za kabelske ljestve	ne
Prikladno za kabelsku policu	ne
Prikladno za žice u mrežnim policama, maks.	4,9 mm
Prikladno za žice u mrežnim policama, min.	3,9 mm
Sukladno ROHS-u	da
Nehrđajući plemeniti čelik, obrađen	ne
Vrsta spoja	Spojnice