Tehnicki list

Spojnica FT

Broj artikla: 6016573



Spojnica za mrežnu policu tip SGR.
Uključen vijak tipa FRS M 8x25 s proširenom maticom.
Pozicioniranje i broj spojnica.

50-150 mm = 2 kom.
200-300 mm = 3 kom.
400-450 mm = 4 kom.
500-600 mm = 5 kom.

CE

St Čelik

FT vruće pocinčano

Referentni podaci

Broj artikla	6016573
Tip	GUV 6 FT
Opis 1	U-spojnica
Opis 2	za mrežne police
Proizvođač:	OBO
Dimenzija	24x28x30
Boja	cink
Materijal	Čelik
Površina	vruće pocinčano
Norma površine	DIN EN ISO 1461
Najmanja prodajna jedinica	20
Jedinica količine	Komad
Težina	4,226 kg
Jedinica za težinu	kg/100 kom.
CO2 otisak (GWP) od kolijevke do vrata	0,1111kg CO2e / 1 Komad

Tehnicki list

Spojnica FT

Broj artikla: 6016573

Dimenzije

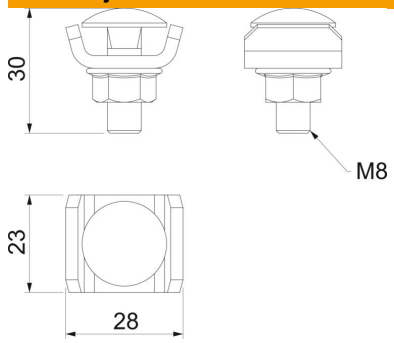

Dimenzije	24 x 28
Duljina	24 mm
Širina	28 mm
Širina	1,1 in
Visina	30 mm
Visina	1,18 in

Tehnički podaci

Očuvanje funkcije	ne
Prikladno za mrežni kanal	da
Prikladno za kabelske ljestve	ne
Prikladno za kabelsku policu	ne
Zglobna spojnica horizontalna	ne
Zglobna spojnica vertikalna	ne
Prikladno za žice u mrežnim policama, min.	6 mm
Sukladno ROHS-u	da
Nehrđajući plemeniti čelik, obrađen	da
Vrsta spoja	Spojnice