Tehnicki list

Ovjesni element za mrežne police FS

Broj artikla: 6015400

Ovjesni element uključujući stezni element za ovješenja mrežnih polica.

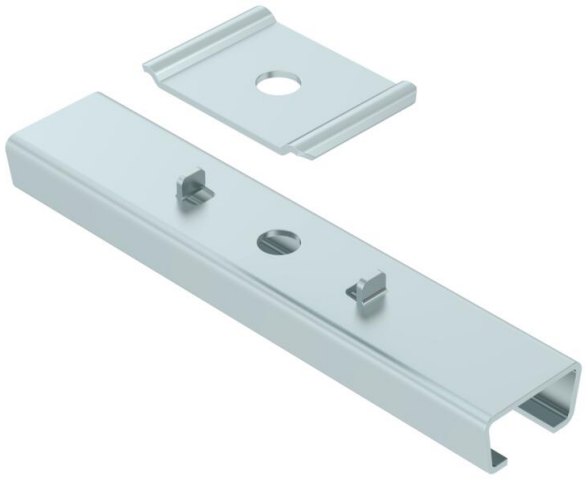

St Čelik

FS galvanski pocinčano

Referentni podaci

Broj artikla	6015400
Tip	GMS 170 FS
Opis 1	Ovjesni element
Opis 2	za mrežni kanal, sa stez. ele.
Proizvođač:	OBO
Dimenzija	B170mm
Boja	cink
Materijal	Čelik
Površina	pocinčano
Norma površine	DIN EN 10346
Najmanja prodajna jedinica	25
Jedinica količine	Komad
Težina	20 kg
Jedinica za težinu	kg/100 kom.
CO2 otisak (GWP) od kolijevke do vrata	0,5877 kg CO2e / 1 Komad

Tehnicki list

Ovjesni element za mrežne police FS

Broj artikla: 6015400

Dimenzije

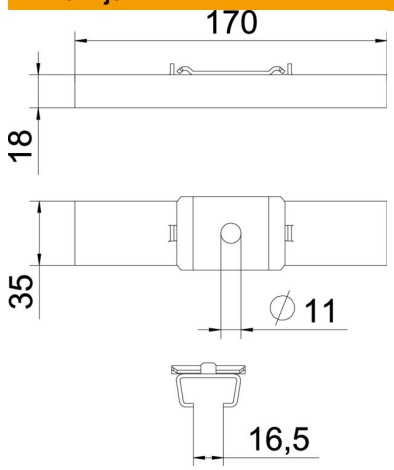

Duljina	35 mm
Širina	170 mm
Visina	18 mm
Mjera B	170 mm

Tehnički podaci

Izvedba	ovješeno
Očuvanje funkcije	da
za maks. širinu	170 mm
za širinu min.	170
Prikladan za navojnu šiku, metrički	10
Prikladno za mrežni kanal	da
Prikladno za kabelske ljestve	ne
Prikladno za kabelsku policu	ne
Promjer rupe	11 mm
Sukladno ROHS-u	da
podesivo	ne