Tehnicki list

Bočni držač FT

Broj artikla: 6015338

Bočni držač za bočno ovješenje mrežnih polica.



St Čelik

FT vruće pocinčano

Referentni podaci

Broj artikla	6015338
Tip	SH M10 FT
Opis 1	Bočni držač
Opis 2	za mrežni kanal
Proizvođač:	OBO
Dimenzija	58x31
Boja	cink
Materijal	Čelik
Površina	vruće pocinčano
Norma površine	DIN EN ISO 1461
Najmanja prodajna jedinica	50
Jedinica količine	Komad
Težina	5,65 kg
Jedinica za težinu	kg/100 kom.
CO2 otisak (GWP) od kolijevke do vrata	0,1266 kg CO2e / 1 Komad

Tehnicki list

Bočni držač FT

Broj artikla: 6015338

Dimenzije

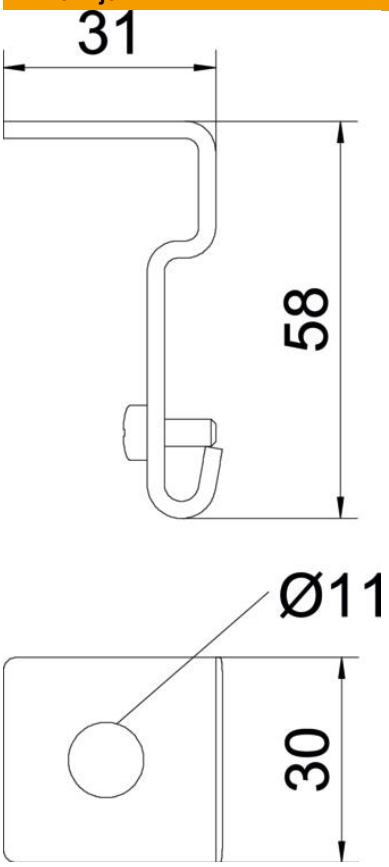

Dimenzije	31 x 58

Tehnički podaci

Očuvanje funkcije	ne
Promjer rupe	11 mm
Sukladno ROHS-u	izuzeti
Nehrđajući plemeniti čelik, obrađen	ne