Tehnicki list

Bočni držač FS

Broj artikla: 6015336

Bočni držač za bočno ovješenje mrežnog kanala.



St Čelik

FS galvanski pocinčano

Referentni podaci

Broj artikla	6015336
Tip	SH M10 FS
Opis 1	Bočni držač
Opis 2	za mrežni kanal
Proizvođač:	OBO
Dimenzija	58x31
Boja	cink
Materijal	Čelik
Površina	pocinčano
Norma površine	DIN EN 10346
Najmanja prodajna jedinica	50
Jedinica količine	Komad
Težina	5,8 kg
Jedinica za težinu	kg/100 kom.
CO2 otisak (GWP) od kolijevke do vrata	0,1422 kg CO2e / 1 Komad

Tehnicki list

Bočni držač FS

Broj artikla: 6015336

Dimenzije

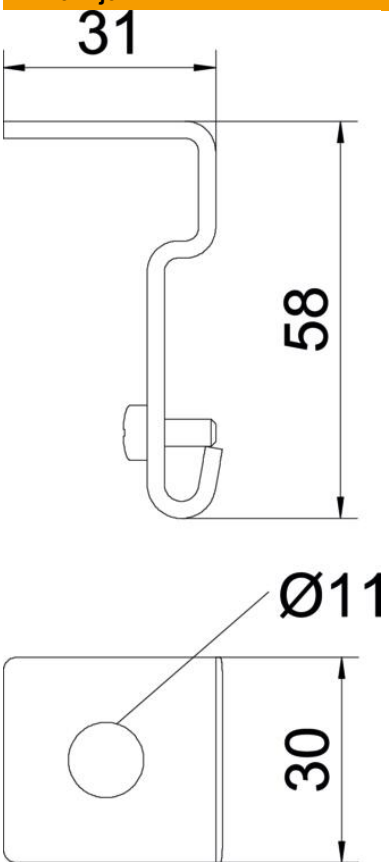

Dimenzije	31 x 58

Tehnički podaci

Očuvanje funkcije	ne
Promjer rupe	11 mm
Sukladno ROHS-u	da
Nehrđajući plemeniti čelik, obrađen	ne