Tehnicki list

Stezaljka FS

Broj artikla: 6015290



Stezni element za pričvršćenje mrežnih polica na podu ili na odstojnim nosačima tipa DBL.
Za primjenu s mrežnim policama sa širinom petlje od 50 x 100 mm.



St	Čelik
FS	galvanski pocinčano

Referentni podaci

Broj artikla	6015290
Tip	GKS 50 07 FS SP
Opis 1	Stezni element
Opis 2	za vijak M6, posebno pakovanje
Proizvođač:	OBO
Dimenzija	60x40
Boja	cink
Materijal	Čelik
Površina	pocinčano
Norma površine	DIN EN 10346
Najmanja prodajna jedinica	25
Jedinica količine	Komad
Težina	4 kg
Jedinica za težinu	kg/100 kom.
CO2 otisak (GWP) od kolijevke do vrata	0,1106 kg CO2e / 1 Komad

Tehnicki list

Stezaljka FS

Broj artikla: 6015290

Dimenzije

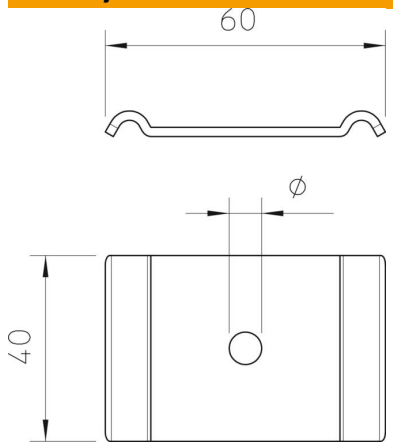

Dimenzije	60 x 40
Duljina	60 mm
Širina	40 mm

Tehnički podaci

Prikladno za mrežni kanal	da
Prikladno za kabelske ljestve	ne
Prikladno za kabelsku policu	ne
Promjer rupe	7 mm
Sukladno ROHS-u	da
Nehrđajući plemeniti čelik, obrađen	ne
Vrsta spoja	ostalo