# Tehnicki list

## Ovjesni element za mrežne police FS

## Broj artikla: 6015247



Središnji ovjes za mrežne police, u dvodijelnoj izvedbi.
Kod polaganja kabela treba paziti na ravnomjerno polaganje. Maksimalna preporučena širina mrežnih polica je 200 mm.

St Čelik

FS galvanski pocinčano

### Referentni podaci

| | |
|---|---|
| Broj artikla | 6015247 |
| Tip | GMA M10 FS |
| Opis 1 | Ovjesni element |
| Opis 2 | za navojnu šipku M10 |
| Proizvođač: | OBO |
| Dimenzija | 60x40 |
| Boja | cink |
| Materijal | Čelik |
| Površina | pocinčano |
| Norma površine | DIN EN 10346 |
| Najmanja prodajna jedinica | 25 |
| Jedinica količine | Komad |
| Težina | 6,83 kg |
| Jedinica za težinu | kg/100 kom. |
| CO2 otisak (GWP) od kolijevke do vrata | 0,2203 kg CO2e / 1 Komad |

# Tehnicki list

## Ovjesni element za mrežne police FS

## Broj artikla: 6015247

### Dimenzije

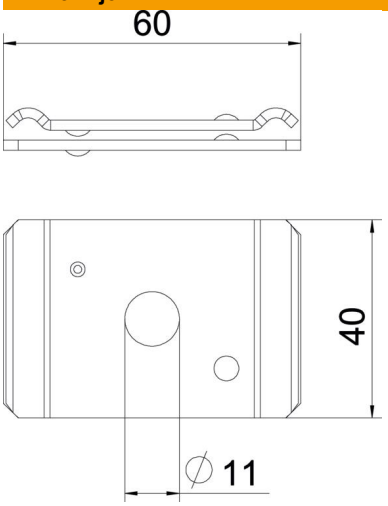


| | |
|---|---|
| Duljina | 65 mm |
| Širina | 40 mm |
| Visina | 10,1 mm |

### Tehnički podaci

| | |
|---|---|
| Izvedba | ovješeno |
| Očuvanje funkcije | ne |
| Prikladno za mrežni kanal | da |
| Prikladno za kabelske ljestve | ne |
| Prikladno za kabelsku policu | ne |
| Promjer rupe | 11 mm |
| Sukladno ROHS-u | da |
| podesivo | ne |