Tehnicki list

Ovjesni element za mrežne police FS

Broj artikla: 6015239



Središnji ovjes za mrežne police, u dvodijelnoj izvedbi.
Kod polaganja kabela treba paziti na ravnomjerno polaganje. Maksimalna preporučena širina mrežnih polica je 200 mm.

St Čelik

FS galvanski pocinčano

Referentni podaci

Broj artikla	6015239
Tip	GMA M8 FS
Opis 1	Ovjesni element
Opis 2	za navojnu šipku M8
Proizvođač:	OBO
Dimenzija	60x40
Boja	cink
Materijal	Čelik
Površina	pocinčano
Norma površine	DIN EN 10346
Najmanja prodajna jedinica	25
Jedinica količine	Komad
Težina	7,27 kg
Jedinica za težinu	kg/100 kom.
CO2 otisak (GWP) od kolijevke do vrata	0,2201 kg CO2e / 1 Komad

Tehnicki list

Ovjesni element za mrežne police FS

Broj artikla: 6015239

Dimenzije

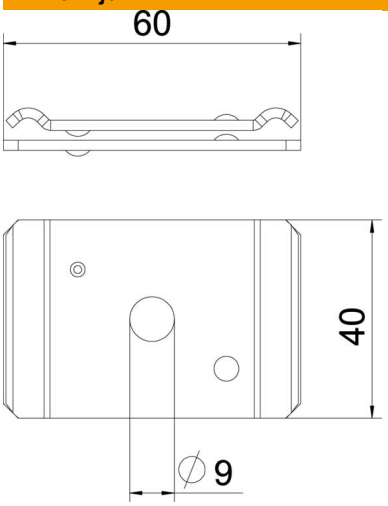

Duljina	65 mm
Širina	40 mm
Visina	10,1 mm

Tehnički podaci

Izvedba	ovješeno
Očuvanje funkcije	ne
Prikladno za mrežni kanal	da
Prikladno za kabelske ljestve	ne
Prikladno za kabelsku policu	ne
Promjer rupe	9 mm
Sukladno ROHS-u	da
podesivo	ne