Tehnicki list

Ovjesni element za mrežne police FT

Broj artikla: 6015224

Središnji ovjesi za mrežne police u dvodijelnoj izvedbi.
Kod postavljanja vodova treba paziti na ravnomjerno postavljanje. Maksimalna preporučena širina mrežnih kanala je 200 mm.



St Čelik

FT vruće pocinčano

Referentni podaci

Broj artikla	6015224
Tip	GMA M6 FT
Opis 1	Ovjesni element
Opis 2	za navojnu šipku M6
Proizvođač:	OBO
Dimenzija	60x40
Boja	cink
Materijal	Čelik
Površina	vruće pocinčano
Norma površine	DIN EN ISO 1461
Najmanja prodajna jedinica	25
Jedinica količine	Komad
Težina	8,4 kg
Jedinica za težinu	kg/100 kom.
CO2 otisak (GWP) od kolijevke do vrata	0,197 kg CO2e / 1 Komad

Tehnicki list

Ovjesni element za mrežne police FT

Broj artikla: 6015224

Dimenzije

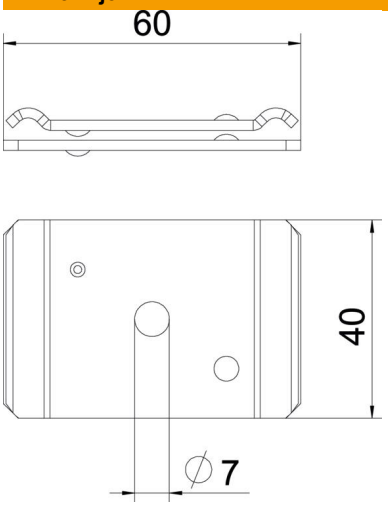

Duljina	65 mm
Širina	40 mm
Visina	6,5 mm

Tehnički podaci

Izvedba	ovješeno
Očuvanje funkcije	ne
Prikladno za mrežni kanal	da
Prikladno za kabelske ljestve	ne
Prikladno za kabelsku policu	ne
Promjer rupe	7 mm
Sukladno ROHS-u	da
podesivo	ne