Tehnicki list

Prečka CK 40

Broj artikla: 6008240

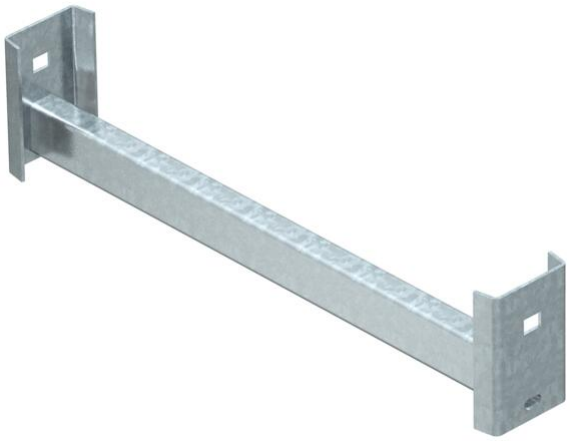

Prečka CK40 za korištenje u vertikalnim ljestvama za velika opterećenja i u profilu IS 8.
Maksimalno opterećenje prečki iznosi 175 kg.

St	Čelik
FT	vruće pocinčano

Referentni podaci

Broj artikla	6008240
Tip	CK 40 40 FT
Opis 1	C-prečka
Opis 2	za IS 8 profil
Proizvođač:	OBO
Dimenzija	B354mm
Boja	cink
Materijal	Čelik
Površina	vruće pocinčano
Norma površine	DIN EN ISO 1461
Najmanja prodajna jedinica	1
Jedinica količine	Komad
Težina	95,5 kg
Jedinica za težinu	kg/100 kom.
CO2 otisak (GWP) od kolijevke do vrata	1,9914 kg CO2e / 1 Komad

Tehnicki list

Prečka CK 40

Broj artikla: 6008240

Dimenzije

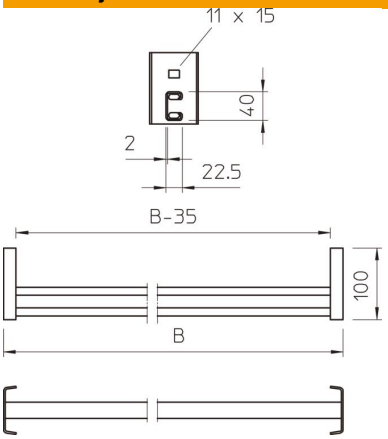

Dimenzije ŠxV	40 x 22,5 mm
Duljina	354 mm
Širina	354 mm
Visina	100 mm

Tehnički podaci

Debljina materijala	2 mm
Sukladno ROHS-u	da
Širina utora	18 mm