Tehnicki list

Mrežna polica GR-Magic® 105 FT

Broj artikla: 6002433

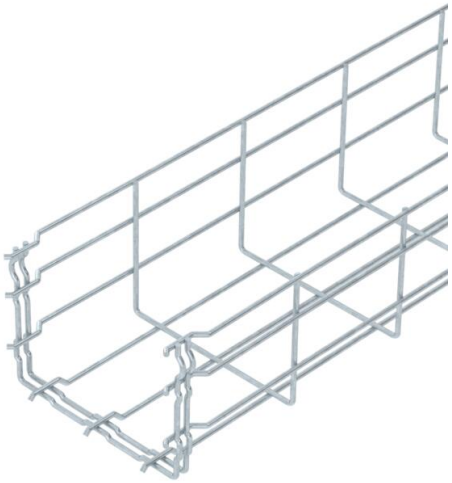

Mrežna polica visine 105 mm.
Za mrežnu policu nisu potrebne dodatne komponente za spajanje; polica se jednostavno utiskuje jedna u drugu. Širina petlje iznosi 50 × 100 mm.

Zaštita od elektromagnetskog zračenja iznosi 15 dB bez poklopca i 25 dB s poklopcem.

St	Čelik
FT	vruće pocinčano

Referentni podaci

Broj artikla	6002433
Tip	GRM 105 150 FT
Opis 1	Mrežna polica GRM
Proizvođač:	OBO
Dimenzija	105x150x3000
Boja	cink
Materijal	Čelik
Površina	vruće pocinčano
Norma površine	DIN EN ISO 1461
Najmanja prodajna jedinica	3
Jedinica količine	Metar
Težina	119 kg
Jedinica za težinu	kg/100 m
CO2 otisak (GWP) od kolijevke do vrata	2,4443 kg CO2e / 1 Metar

Tehnicki list

Mrežna polica GR-Magic® 105 FT

Broj artikla: 6002433

Dimenzije

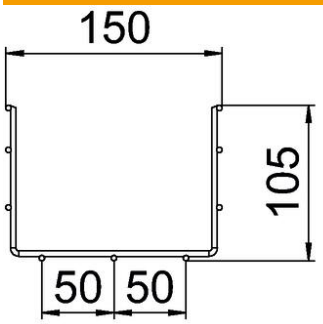

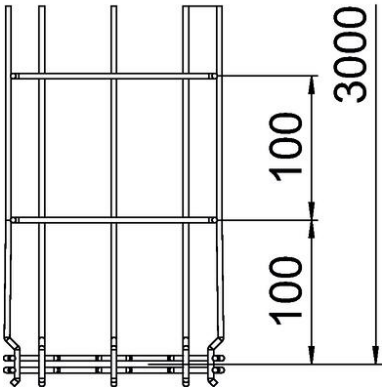

Duljina	3.000 mm
Širina	150 mm
Širina	5,91 in
Visina	105 mm
Visina	4,13 in
Mjera B	150 mm
Mjera H	108 mm

Tehnički podaci

Izvedba spojnice	integrirana spojnica
Vrsta pričvršćivanja montažnog sustava	Pod Strop Zid
Očuvanje funkcije	ne
Integrirani pregradni zid	bez
Korisni presjek	130 cm²
Korisni presjek	13000 mm²
Oblik profila	U-oblik
Sukladno ROHS-u	da
Nehrđajući plemeniti čelik, obrađen	ne
bezvijčana spojnica	da
Izvedba velikog raspona	ne
Tip ispitivanja opterećenja prema IEC 61537	Tip II
Vrsta spoja sustava nosača kabela	Pričvršćivanje klik-sustavom

Tehnicki list

Mrežna polica GR-Magic® 105 FT

Broj artikla: 6002433

Opterećenja

primjenjivi razmaci potpornja, min.	1 m
primjenjivi razmaci potpornja, maks.	3 m
Razmak podupiranja 1,0m	0,8 kN/m
Razmak podupiranja 1,5m	0,55 kN/m
Razmak podupiranja 2,0m	0,37 kN/m
Razmak podupiranja 2,5m	0,27 kN/m
Razmak podupiranja 3,0m	0,25 kN/m

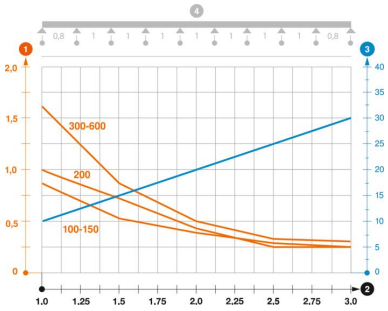

Dijagram opterećenja mrežne police tipa GRM 105

2 Razmak podupiranja u m

3 Savijanje drške u mm kod dopuštenog kN/m

1 Dozvoljeno opterećenje kabelske police/ljestvi u kN/m bez težine čovjeka