Tehnicki list

Kut mrežne police od 90°

Broj artikla: 6002234

Kut 90°, horizontalan, za mrežne police visine 55 mm.

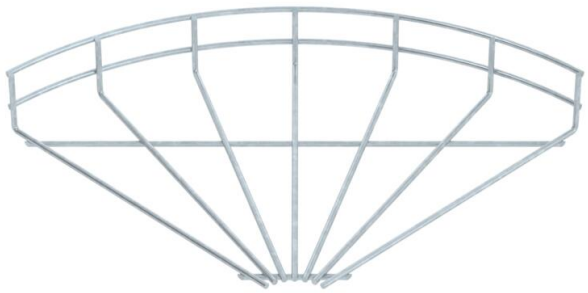

St Čelik

FT vruće pocinčano

Referentni podaci

Broj artikla	6002234
Tip	GRB 90 530 FT
Opis 1	Kut 90° za mrežni kanal
Proizvođač:	OBO
Dimenzija	55x300
Boja	cink
Materijal	Čelik
Površina	vruće pocinčano
Norma površine	DIN EN ISO 1461
Najmanja prodajna jedinica	1
Jedinica količine	Komad
Težina	52,6 kg
Jedinica za težinu	kg/100 kom.
CO2 otisak (GWP) od kolijevke do vrata	1,5253 kg CO2e / 1 Komad

Tehnicki list

Kut mrežne police od 90°

Broj artikla: 6002234

Dimenzije

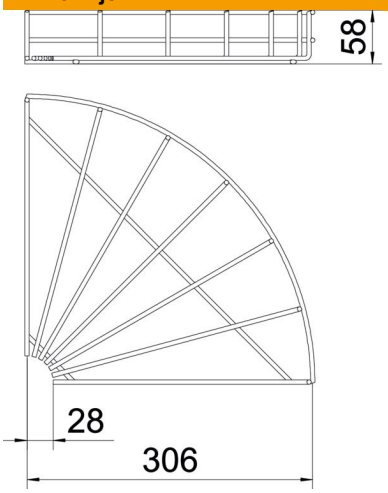

Širina	300 mm
Širina	11,81 in
Visina	55 mm

Tehnički podaci

Savijanje (kut)	90°
Izvedba spojnice	bez spojnice
Oblik	Vodoravni kut
Očuvanje funkcije	ne
Sukladno ROHS-u	da
Nehrđajući plemeniti čelik, obrađen	ne