Tehnicki list

Kut mrežne police od 90°

Broj artikla: 6001955

Kut 90°, horizontalan, za mrežne police visine 55 mm.

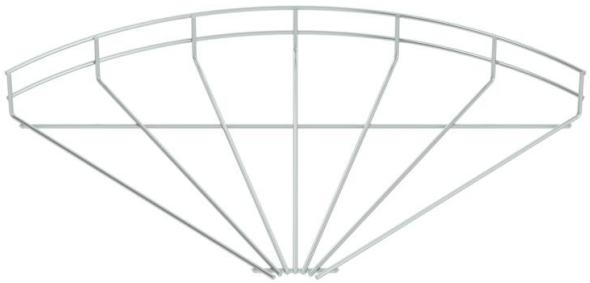

St	Čelik
G	galvanski pocinčano

Referentni podaci

Broj artikla	6001955
Tip	GRB 90 540 G
Opis 1	Kut 90° za mrežni kanal
Proizvođač:	OBO
Dimenzija	55x400
Boja	cink
Materijal	Čelik
Površina	galvanski pocinčano
Norma površine	EN ISO 19598 / EN ISO 4042
Najmanja prodajna jedinica	1
Jedinica količine	Komad
Težina	66,1 kg
Jedinica za težinu	kg/100 kom.
CO2 otisak (GWP) od kolijevke do vrata	1,6681 kg CO2e / 1 Komad

Tehnicki list

Kut mrežne police od 90°

Broj artikla: 6001955

Dimenzije

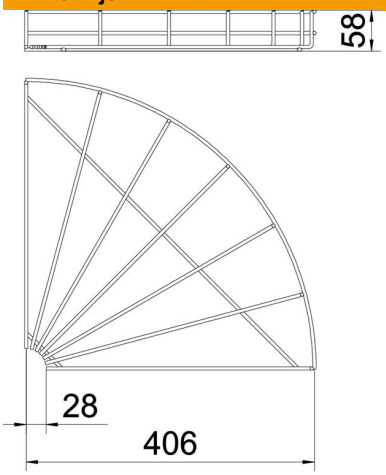

Širina	400 mm
Širina	15,75 in
Visina	55 mm

Tehnički podaci

Savijanje (kut)	90°
Izvedba spojnice	bez spojnice
Oblik	Vodoravni kut
Očuvanje funkcije	ne
Sukladno ROHS-u	da
Nehrđajući plemeniti čelik, obrađen	ne