Tehnicki list

Mrežna polica GR-Magic® 55 G

Broj artikla: 6001446

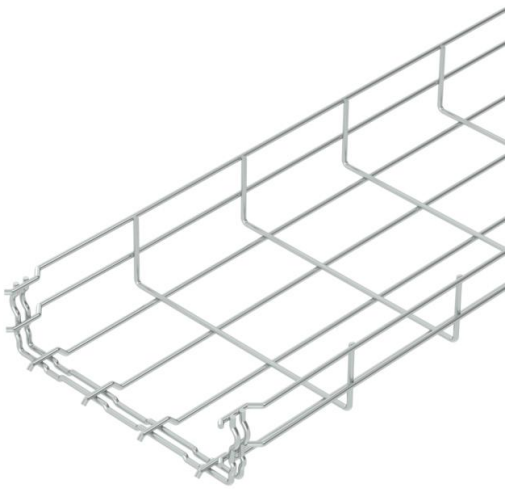

Mrežna polica s formiranom spojnicom visine 55 mm.
Za mrežnu policu nisu potrebne dodatne komponente za spajanje, polica se jednostavno utakne jedna u drugu. Širina petlje iznosi 50 x 100 mm (iznimka GRM 55/50 = 20 x 100 mm).

Ispitani sustav za očuvanje funkcije sukladno HRN DIN 4102 dio 12 (tip GRM 55 200 4.8 G, GRM 55 300 G, GRM 55 400 G, načini montaže i ostali parametri sukladno važećim potvrdama o ispitivanju).

Ispitani sustav za instalaciju iznad ovješenog protupožarnog stropa (tip: GRM 55 100 G, GRM 55 200 G, GRM 55 300 G, GRM 55 400 G, požarno opterećenje 30 minuta, načini montaže i ostali parametri sukladno stručnom mišljenju)
Zaštita od elektromagnetskog zračenja bez poklopca 15 dB, s poklopcem 25 dB.
Detaljne informacije vezane uz UL klasifikaciju možete pronaći u odgovarajućem odobrenju za ugradnju.

E30 E60 E90

St	Čelik
G	galvanski pocinčano

Referentni podaci

Broj artikla	6001446
Tip	GRM 55 200 G
Opis 1	Mrežna polica GRM
Proizvođač:	OBO
Dimenzija	55x200x3000
Boja	cink
Materijal	Čelik
Površina	galvanski pocinčano
Norma površine	EN ISO 19598 / EN ISO 4042
Najmanja prodajna jedinica	3
Jedinica količine	Metar
Težina	100,667 kg
Jedinica za težinu	kg/100 m
CO2 otisak (GWP) od kolijevke do vrata	1,8519 kg CO2e / 1 Metar

Tehnicki list

Mrežna polica GR-Magic® 55 G

Broj artikla: 6001446

Dimenzije

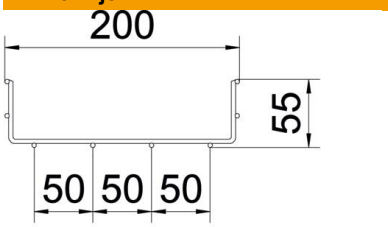

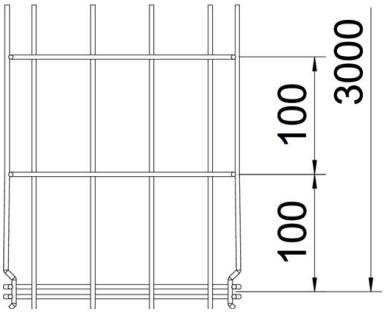

Duljina	3.000 mm
Širina	200 mm
Širina	7,87 in
Visina	55 mm
Visina	2,17 in
Mjera B	200 mm
Mjera H	58 mm

Tehnički podaci

Izvedba spojnice	integrirana spojnica
Vrsta pričvršćivanja montažnog sustava	Pod Strop Zid
Očuvanje funkcije	da
Integrirani pregradni zid	bez
Korisni presjek	87 cm²
Korisni presjek	8700 mm²
Oblik profila	U-oblik
Nehrđajući plemeniti čelik, obrađen	ne
bezvijčana spojnica	da
Izvedba velikog raspona	ne
Tip ispitivanja opterećenja prema IEC 61537	Tip II
Vrsta spoja sustava nosača kabela	Pričvršćivanje klik-sustavom

Tehnicki list

Mrežna polica GR-Magic® 55 G

Broj artikla: 6001446

Opterećenja

primjenjivi razmaci potpornja, min.	1 m
primjenjivi razmaci potpornja, maks.	2,5 m
Razmak podupiranja 1,0m	0,35 kN/m
Razmak podupiranja 1,5m	0,2 kN/m
Razmak podupiranja 2,0m	0,1 kN/m
Razmak podupiranja 2,5m	0,1 kN/m

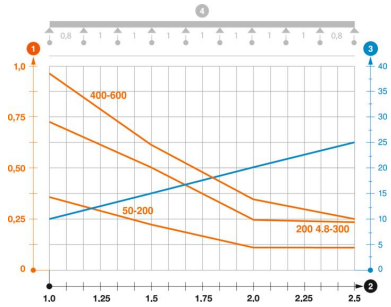

Dijagram opterećenja mrežnog kanala GR-Magic tipa GRM 55

1. Dozvoljeno opterećenje kabelske police/ljestvi u kN/m bez težine čovjeka
2. Razmak podupiranja u m
3. Savijanje drške u mm kod dopuštenog kN/m
4. Krivulja opterećenja kod ispitivanja

Krivulja opterećenja sa širinom kabelskih polica/ljestvi u mm

Krivulja savijanja stranice ovisno o razmaku nosača