Tehnicki list

Mrežna polica GR-Magic® 55 FT

Broj artikla: 6001415

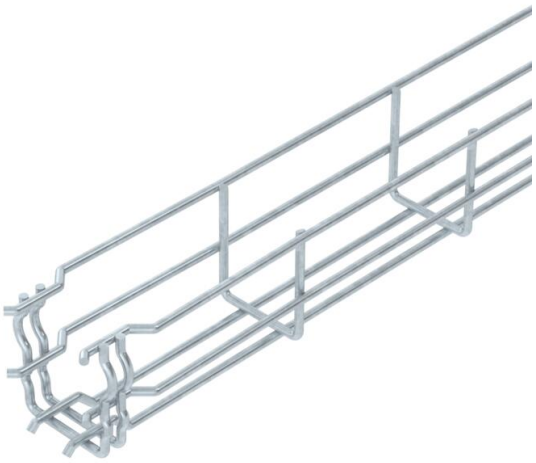

Mrežna polica visine 55 mm.
Za mrežnu policu nisu potrebne dodatne komponente za spajanje; polica se jednostavno utiskuje jedna u drugu. Širina petlje iznosi 50 × 100 mm (iznimka: GRM 55/50 = 20 × 100 mm).
Zaštita od elektromagnetskog zračenja iznosi 15 dB bez poklopca i 25 dB s poklopcem. Detaljne informacije vezane uz UL klasifikaciju dostupne su u odgovarajućem odobrenju za ugradnju.

E30 E60 E90

St Čelik

FT vruće pocinčano

Referentni podaci

Broj artikla	6001415
Tip	GRM 55 50 FT
Opis 1	Mrežna polica GRM
Proizvođač:	OBO
Dimenzija	55x50x3000
Boja	cink
Materijal	Čelik
Površina	vruće pocinčano
Norma površine	DIN EN ISO 1461
Najmanja prodajna jedinica	3
Jedinica količine	Metar
Težina	72,333 kg
Jedinica za težinu	kg/100 m
CO2 otisak (GWP) od kolijevke do vrata	1,4752 kg CO2e / 1 Metar

Tehnicki list

Mrežna polica GR-Magic® 55 FT

Broj artikla: 6001415

Dimenzije

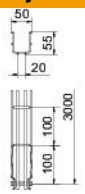

Duljina	3.000 mm
Širina	50 mm
Širina	1,97 in
Visina	55 mm
Visina	2,17 in
Mjera B	52 mm
Mjera H	58 mm

Tehnički podaci

Izvedba spojnice	integrirana spojnica
Vrsta pričvršćivanja montažnog sustava	Pod Strop Zid
Očuvanje funkcije	da
Integrirani pregradni zid	bez
Korisni presjek	16 cm²
Korisni presjek	1600 mm²
Oblik profila	U-oblik
Sukladno ROHS-u	da
Nehrđajući plemeniti čelik, obrađen	ne
bezvijčana spojnica	da
Izvedba velikog raspona	ne
Tip ispitivanja opterećenja prema IEC 61537	Tip II
Vrsta spoja sustava nosača kabela	Pričvršćivanje klik-sustavom

Tehnicki list

Mrežna polica GR-Magic® 55 FT

Broj artikla: 6001415

Opterećenja

primjenjivi razmaci potpornja, min.	1 m
primjenjivi razmaci potpornja, maks.	2,5 m
Razmak podupiranja 1,0m	0,35 kN/m
Razmak podupiranja 1,5m	0,2 kN/m
Razmak podupiranja 2,0m	0,1 kN/m
Razmak podupiranja 2,5m	0,1 kN/m

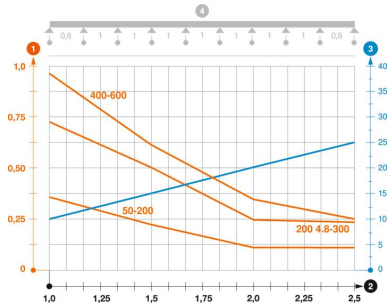

Dijagram opterećenja mrežnog kanala GR-Magic tipa GRM 55

1. Dozvoljeno opterećenje kabelske police/ljestvi u kN/m bez težine čovjeka
2. Razmak podupiranja u m
3. Savijanje drške u mm kod dopuštenog kN/m
4. Krivulja opterećenja kod ispitivanja

Krivulja opterećenja sa širinom kabelskih polica/ljestvi u mm

Krivulja savijanja stranice ovisno o razmaku nosača