# Tehnicki list

## Mrežna polica GR-Magic® 35 FT

## Broj artikla: 6000071

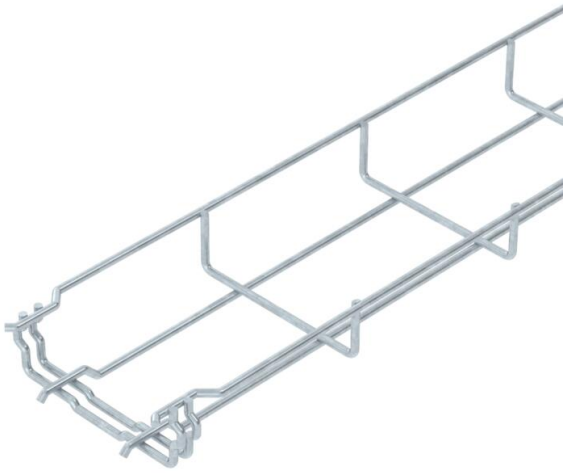

Mrežna polica visine 35 mm.

Za spajanje mrežnih police nisu potrebne dodatne komponente, police se jednostavno utaknu jedna u drugu. Širina petlje iznosi 50 x 100 mm (iznimka GRM 35/50 = 20 x 100 mm).
Zaštita od elektromagnetskog zračenja bez poklopca 15 dB, s poklopcem 25 dB.

| | |
|---|---|
| St | Čelik |
| FT | vruće pocinčano |

### Referentni podaci

| | |
|---|---|
| Broj artikla | 6000071 |
| Tip | GRM 35 100 FT |
| Opis 1 | Mrežna polica GRM |
| Proizvođač: | OBO |
| Dimenzija | 35x100x3000 |
| Boja | cink |
| Materijal | Čelik |
| Površina | vruće pocinčano |
| Norma površine | DIN EN ISO 1461 |
| Najmanja prodajna jedinica | 3 |
| Jedinica količine | Metar |
| Težina | 50,333 kg |
| Jedinica za težinu | kg/100 m |
| CO2 otisak (GWP) od kolijevke do vrata | 1,1225 kg CO2e / 1 Metar |

# Tehnicki list

## Mrežna polica GR-Magic® 35 FT

## Broj artikla: 6000071

### Dimenzije

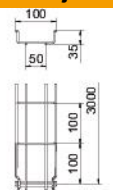


| | |
|---|---|
| Duljina | 3.000 mm |
| Širina | 100 mm |
| Širina | 3,94 in |
| Visina | 35 mm |
| Visina | 1,38 in |
| Mjera B | 100 mm |

### Tehnički podaci

| | |
|---|---|
| Izvedba spojnice | integrirana spojnica |
| Vrsta pričvršćivanja montažnog sustava | Pod Strop Zid |
| Očuvanje funkcije | ne |
| Integrirani pregradni zid | bez |
| Korisni presjek | 23 cm² |
| Korisni presjek | 3500 mm² |
| Oblik profila | U-oblik |
| Sukladno ROHS-u | da |
| Nehrđajući plemeniti čelik, obrađen | ne |
| bezvijčana spojnica | da |
| Izvedba velikog raspona | ne |
| Tip ispitivanja opterećenja prema IEC 61537 | Tip II |
| Vrsta spoja sustava nosača kabela | Pričvršćivanje klik-sustavom |

# Tehnicki list

## Mrežna polica GR-Magic® 35 FT

## Broj artikla: 6000071

### Opterećenja

| | |
|---|---|
| primjenjivi razmaci potpornja, min. | 1 m |
| primjenjivi razmaci potpornja, maks. | 2 m |
| Razmak podupiranja 1,0m | 0,25 kN/m |
| Razmak podupiranja 1,5m | 0,11 kN/m |
| Razmak podupiranja 2,0m | 0,1 kN/m |

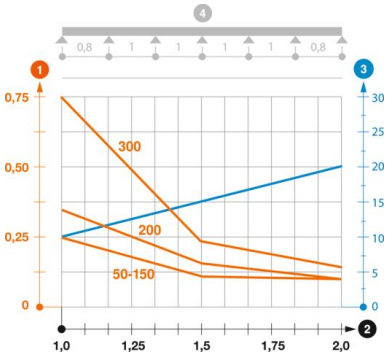


**Dijagram opterećenja mrežne police GR-Magic tipa GRM 35**

1. Dozvoljeno opterećenje kabelske police/ljestvi u kN/m bez težine čovjeka
2. Razmak podupiranja u m
3. Savijanje drške u mm kod dopuštenog kN/m
4. Krivulja opterećenja kod ispitivanja

Krivulja opterećenja sa širinom kabelskih polica/ljestvi u mm

Krivulja savijanja stranice ovisno o razmaku nosača