Tehnicki list

Držač šipke, 16 mm, s vijkom i tiplom

Broj artikla: 5412803



- Za hvataljke i sonde za uzemljenje Rd 16
- S premosnikom i vijcima M6 x 16 (VA)
- S unutarnjim navojem M8 za pričvršćivanje i provrtom za vijke
- S vijkom 5 x 60 i plastičnom tiplom 8 x 40

Zn Lijevani cink

VZ pocinčano

Referentni podaci

Broj artikla	5412803
Tip	113 B-Z-HD
Opis 1	Držač za hvataljke
Opis 2	s vijkom i tiplom
Proizvođač:	OBO
Dimenzija	16mm
Materijal	Lijevani cink
Površina Norma površine	pocinčano
Najmanja prodajna jedinica	100
Jedinica količine	Komad
Težina	6 kg
Jedinica za težinu	kg/100 kom.
CO2 otisak (GWP) od kolijevke do vrata	0,2875 kg CO2e / 1 Komad

Tehnicki list

Držač šipke, 16 mm, s vijkom i tiplom

Broj artikla: 5412803

Dimenzije

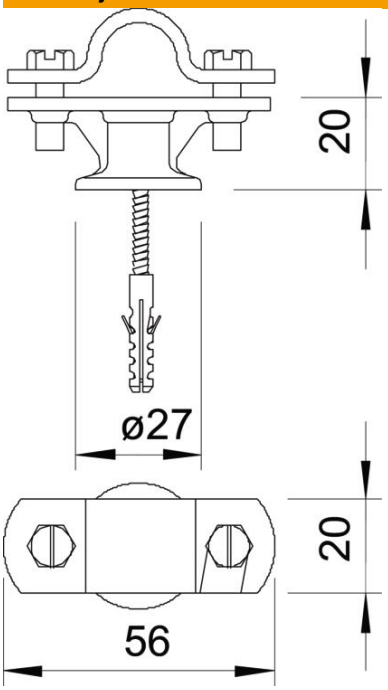

Tehnički podaci

Način pričvršćivanja držača	s tiplom
Način pričvršćivanja šipke	s vijčanom obujmicom
Navoj metrički	8
Pripremljeno za	Rd 16 mm
Sukladno ROHS-u	da
Materijal držača	Lijevani cink
Materijal podnožja	Lijevani cink
Materijal premosnika	Lijevani cink