Tehnicki list

Držač šipke, 16 mm

Broj artikla: 5412609

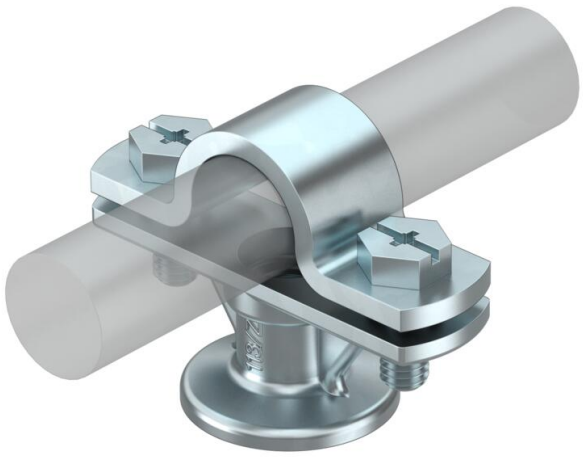

- Za hvataljke i sonde za uzemljenje Rd 16
- S premosnikom i vijcima M6 x 16
- S navojem M8 odnosno rupom Ø 7 mm

Zn	Lijevani cink
VZ	pocinčano

Referentni podaci

Broj artikla	5412609
Tip	113 Z-16
Opis 1	Držač za hvataljke
Proizvođač:	OBO
Dimenzija	16mm
Materijal	Lijevani cink
Površina	pocinčano
Norma površine	
Najmanja prodajna jedinica	10
Jedinica količine	Komad
Težina	6,4 kg
Jedinica za težinu	kg/100 kom.
CO2 otisak (GWP) od kolijevke do vrata	0,2657 kg CO2e / 1 Komad

Tehnicki list

Držač šipke, 16 mm

Broj artikla: 5412609

Dimenzije

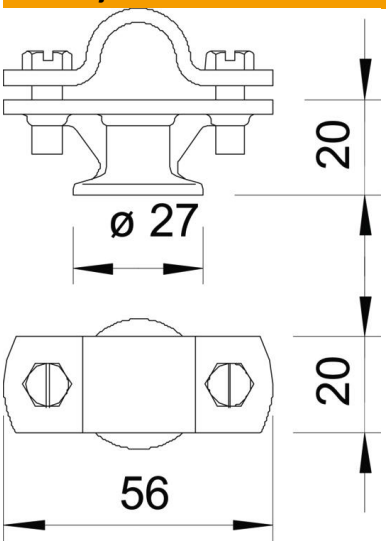

Duljina	56 mm
Širina	20 mm
Visina	20 mm

Tehnički podaci

Način pričvršćivanja držača	Provrt s M navojem
Način pričvršćivanja šipke	s vijčanom obujmicom
Navoj metrički	8
Pripremljeno za	Rd 16 mm
Sukladno ROHS-u	da
Materijal držača	Lijevani cink
Materijal podnožja	Lijevani cink
Materijal premosnika	Lijevani cink