Tehnicki list

Držač isFang za montažu na zid, razmak 80 mm

Broj artikla: 5408950

• Držač za pričvršćivanje izolacijske potporne cijevi za zid štićenog objekta

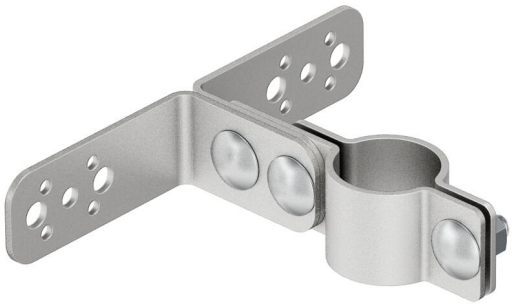

A2 Nehrđajući čelik

Referentni podaci

Broj artikla	5408950
Tip	isFang TW80
Opis 1	Držač isFang
Opis 2	za montažu na zid
Proizvođač:	OBO
Dimenzija	80mm
Materijal	Nehrđajući čelik 1.4301
Najmanja prodajna jedinica	2
Jedinica količine	Komad
Težina	63 kg
Jedinica za težinu	kg/100 kom.

Tehnicki list

Držač isFang za montažu na zid, razmak 80 mm

Broj artikla: 5408950

Dimenzije

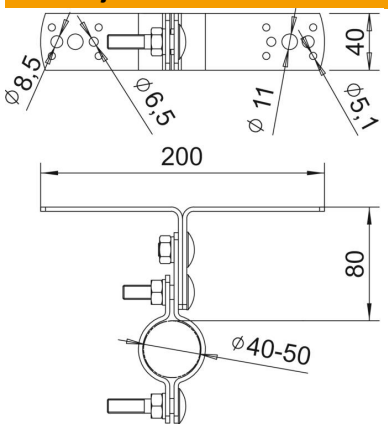

Duljina	200 mm
Širina	40 mm
Visina	152 mm
Mjera H	200 mm
Mjera L	80 mm

Tehnički podaci

Sukladno ROHS-u	da