Tehnicki list

isFang, Izolirana hvataljka, za instalaciju isCon® vodič unutar cijevi

Broj artikla: 5408934



- za postavljanje odvodnog vodiča OBO isCon® Pro+ u cijev
- za montažu na strukturu građevine s nosačem isFang
- prikladna za opterećenja vjetra prema Eurokodu 1: HRN EN 1991-1-4
- uključujući priključni element (Typ isCon IN connect)
- uključujući stezaljku za izjednačenje potencijala (vrst isCon IN PAE)
- Nosač prihvatne šipke i prihvatni vrh od aluminija
- Srednji dio od plastike ojačane staklenim vlaknima (GFK)

GFK Plastika ojačana staklenim vlaknima

Referentni podaci

Broj artikla	5408934
Tip	isFang IN 4000
Opis 1	Izolirana hvataljka
Opis 2	za unutarnji isCon vodič
Proizvođač:	OBO
Dimenzija	4000mm
Materijal	Plastika ojačana staklenim vlaknima
Najmanja prodajna jedinica	1
Jedinica količine	Komad
Težina	535 kg
Jedinica za težinu	kg/100 kom.
CO2 otisak (GWP) od kolijevke do vrata	52,3752 kg CO2e / 1 Komad

Tehnicki list

isFang, Izolirana hvataljka, za instalaciju isCon® vodič unutar cijevi

Broj artikla: 5408934

Dimenzije

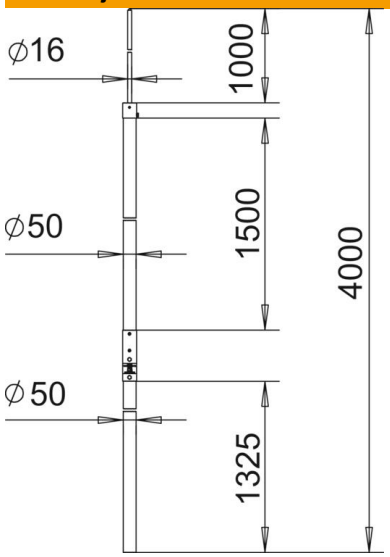

Duljina	4.000 mm
Mjera A	1.325 mm
Mjera B	1.000 mm
Mjera d min.	50 mm
Mjera H	1.500 mm
Mjera L	4.000 mm

Tehnički podaci

Priključak	Okrugli vodič
Izvedba	Hvataljka
Izolirana izvedba otporna na visoke napone	da