Tehnicki list

Navojna šipka isFang-3B

Broj artikla: 5408905



Pričvrsni element za pričvršćenje isFang tronožca na 4 postolja FangFix.

A2 Nehrđajući čelik

Referentni podaci

Broj artikla	5408905
Tip	isFang 3B-G4
Opis 1	Navojna šipka
Opis 2	za 4 FangFix betonska postolja
Proizvođač:	OBO
Dimenzija	500mm
Materijal	Nehrđajući čelik 1.4301
Najmanja prodajna jedinica	3
Jedinica količine	Komad
Težina	75 kg
Jedinica za težinu	kg/100 kom.

Tehnicki list

Navojna šipka isFang-3B

Broj artikla: 5408905

Dimenzije

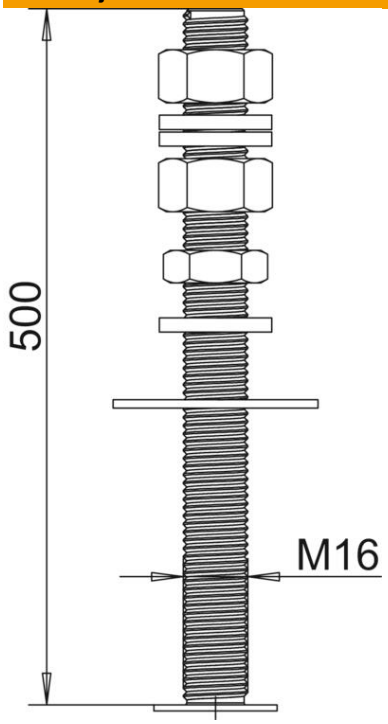

Duljina	500 mm
Mjera L	500 mm

Tehnički podaci

Sukladno ROHS-u	da