Tehnicki list

Izolirana hvataljka za instalaciju isCon® vodič unutar cijevi, s bočnim otvorom
Broj artikla: 5408876

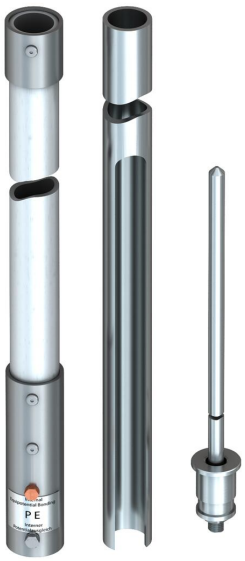

- za postavljanje odvodnog vodiča OBO isCon® u cijev
- s bočnim otvorom, za isFang tronožac s bočnim otvorom tip isFang 3B-A
- prikladna za opterećenja vjetra prema Eurokodu 1: HRN EN 1991-1-4
- testirano prema normi VDE V 0185-561-8 (IEC TS 62561-8)
- Nosač prihvatne šipke i prihvatni vrh od aluminija
- Srednji dio od plastike ojačane staklenim vlaknima (GFK)

GFK Plastika ojačana staklenim vlaknima

Referentni podaci

Broj artikla	5408876
Tip	isFang IN-A L6
Opis 1	Izolirana hvataljka s otvorom
Opis 2	za unutarnji isCon vodič
Proizvođač:	OBO
Dimenzija	6000mm
Materijal	Plastika ojačana staklenim vlaknima
Najmanja prodajna jedinica	1
Jedinica količine	Komad
Težina	835,741 kg
Jedinica za težinu	kg/100 kom.
CO2 otisak (GWP) od kolijevke do vrata	77,3727 kg CO2e / 1 Komad

Tehnicki list

Izolirana hvataljka za instalaciju isCon® vodič unutar cijevi, s bočnim otvorom
Broj artikla: 5408876

Dimenzije

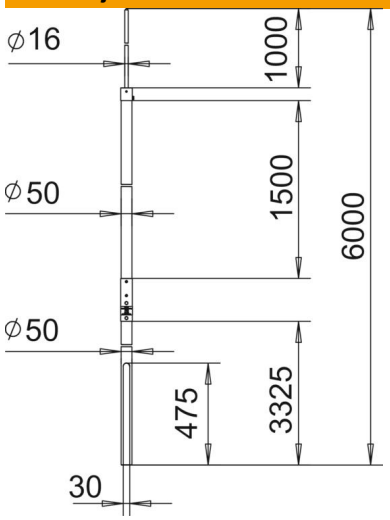

Duljina	6.000 mm
Mjera A	3.325 mm
Mjera B	1.000 mm
Mjera d min.	50 mm
Mjera H	1.500 mm
Mjera L	6.000 mm

Tehnički podaci

Priključak	Okrugli vodič
Izvedba	Hvataljka
Izolirana izvedba otporna na visoke napone	da
Sukladno ROHS-u	da