Tehnicki list

Izolirani odstojnik

Broj artikla: 5408800



- Izolirani odstojnik s 10 priključnih otvora Ø 6,5 mm i 4 priključna otvora Ø 8,5 mm
- Tip ...150 8 s držačem za okrugli vodič RD 8
- Primjena npr. kućice za golf, roštilj ili planinske kućice

PA Poliamid

Referentni podaci

Broj artikla	5408800
Tip	ISO-A-150 8
Opis 1	ISO-odstojnik
Opis 2	s pričvršćenjem za RD 8
Proizvođač:	OBO
Dimenzija	150mm
Materijal	Poliamid
Najmanja prodajna jedinica	15
Jedinica količine	Komad
Težina	13,8 kg
Jedinica za težinu	kg/100 kom.

Tehnicki list

Izolirani odstojnik

Broj artikla: 5408800

Dimenzije

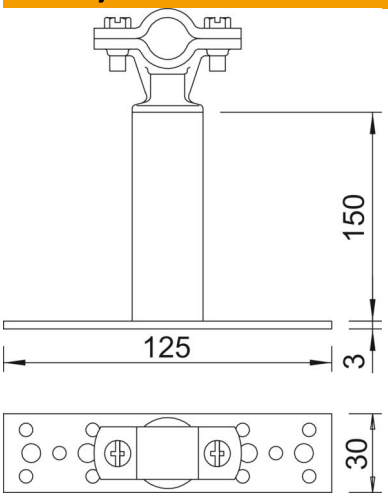

Duljina	150 mm
Širina	125 mm
Visina	30 mm

Tehnički podaci

Pripremljeno za	Rd 8 mm
Sukladno ROHS-u	da