Tehnicki list

Odstojnik

Broj artikla: 5408043



- Za uspravnu instalaciju isCon® vodiča
- Uključen reducir za montažu na betonsko postolje FangFix od 10 kg

GFK Plastika ojačana staklenim vlaknima

Referentni podaci

Broj artikla	5408043
Tip	isCon DH
Opis 1	Odstojnik
Opis 2	za FangFix sustav
Proizvođač:	OBO
Dimenzija	1000mm
Boja	svijetlosive boje
Materijal	Plastika ojačana staklenim vlaknima
Najmanja prodajna jedinica	2
Jedinica količine	Komad
Težina	41,4 kg
Jedinica za težinu	kg/100 kom.
CO2 otisak (GWP) od kolijevke do vrata	4,0773 kg CO2e / 1 Komad

Tehnicki list

Odstojnik

Broj artikla: 5408043

Dimenzije

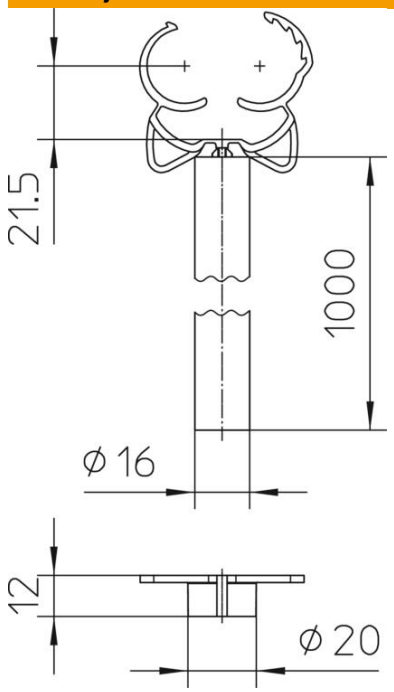

Duljina	1.000 mm

Tehnički podaci

Sukladno ROHS-u	da
Područje zatezanja D maks.	26 mm
Područje zatezanja D min.	23 mm