Tehnicki list

Priključni elementi isCon®

Broj artikla: 5408021

- Vijčani nastavak za priključak isCon® vodiča
- Uključeno termosakupljajuće crijevo i sredstvo za osiguranje vijka
- Ispitan do 150 kA (razred zaštite od udara munje II)



A2 Nehrđajući čelik

Referentni podaci

Broj artikla	5408021
Tip	isCon con 2
Opis 1	Priključni nastavak
Opis 2	za isCon Basic + Pro
Proizvođač:	OBO
Dimenzija	Ø20mm
Materijal	Nehrđajući čelik 1.4301
Najmanja prodajna jedinica	2
Jedinica količine	Komad
Težina	21,5 kg
Jedinica za težinu	kg/100 kom.
CO2 otisak (GWP) od kolijevke do vrata	1,0668 kg CO2e / 1 Komad

Tehnicki list

Priključni elementi isCon®

Broj artikla: 5408021

Dimenzije

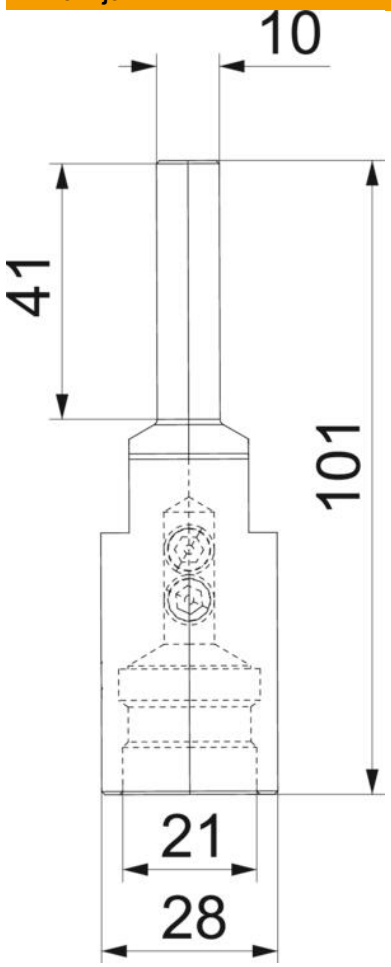

Mjera d min.	28 mm

Tehnički podaci

Opterećenje strujom munje	H1/150 kA
Pripremljeno za	20 mm
Sukladno ROHS-u	da
Maks. područje stezanja	20 mm