Tehnicki list

Vodič isCon® Professional Plus crne boje

Broj artikla: 5408006



Informacije o načinu polaganja OBO isCon® vodiča pronaći ćete u uputama za instalaciju.

- Izolirani odvodni vodič otporan na visoke napone
- Bez površinskog izbijanja
- Dodatna mehanička zaštita (crni plašt)
- Za održavanje sigurnosnog razmaka sukladno HRN EN 62305 (VDE 0185-305-3)
- Ispitan prema HRN EN 62561-1 (VDE 0185-561-1) s H1/150 kA
- Ekvivalentni sigurnosni razmak se ≤ 0,75 m (u zraku) i se ≤ 1,5 m (kod čvrstih materijal)
- Ispitano prema IEC TS 62561-8 (VDE V 0185-561-8)
- Bez halogena
- Opterećenje vatrom 4,3 kWh/m
- Primjenjiv i u područjima neposredne opasnosti od eksplozije Ex zone 1/2 i 21/22 uz pridržavanje uputa za montažu

Referentni podaci

Broj artikla	5408006
Tip	isCon Pro+ 75 SW
Opis 1	Izolirani vodič
Opis 2	250 m rola
Proizvođač:	OBO
Dimenzija	Ø23mm
Boja	crno
Najmanja prodajna jedinica	250
Jedinica količine	Metar
Težina	69,4 kg
Jedinica za težinu	kg/100 m

Tehnicki list

Vodič isCon® Professional Plus crne boje

Broj artikla: 5408006

Dimenzije

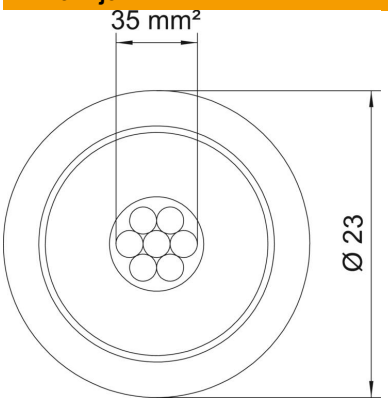

Tehnički podaci

Broj žica	7
Izolirana izvedba otporna na visoke napone	da
Uobičajeni prsten (cca m)	250
Length tolerance ±	5 %
Presjek	35 mm²
Sukladno ROHS-u	da
Svojstva materijala	ostalo
Plašt materijala	EVA
ekvivalentni sigurnosni razmak s(e)/m (u zraku)	0,75