Tehnicki list

Gljivasta hvataljka sa spojnicom

Broj artikla: 5405769

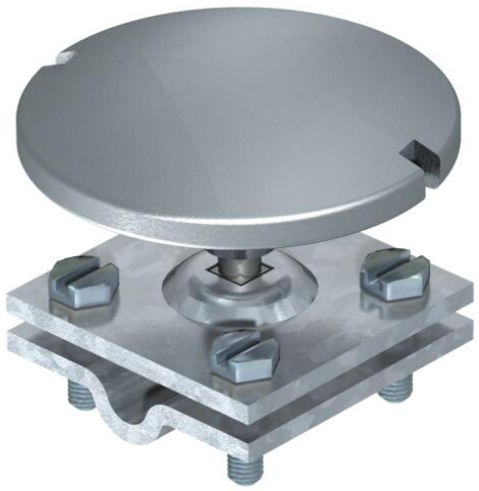

- Prihvatna gljiva od aluminija
- S montiranom križnom spojnicom s vijcima M8 x 25, od vruće pocinčanog čelika
- Za okrugle vodiče Rd 8-10 i plosnate vodiče FL 30

St	Čelik
FT	vruće pocinčano

Referentni podaci

Broj artikla	5405769
Tip	128 F
Opis 1	Gljivasta hvataljka
Proizvođač:	OBO
Dimenzija	50-60mm
Materijal	Čelik
Površina	vruće pocinčano
Norma površine	DIN EN ISO 1461
Najmanja prodajna jedinica	5
Jedinica količine	Komad
Težina	40 kg
Jedinica za težinu	kg/100 kom.
CO2 otisak (GWP) od kolijevke do vrata	2,7614 kg CO2e / 1 Komad

Tehnicki list

Gljivasta hvataljka sa spojnicom

Broj artikla: 5405769

Dimenzije

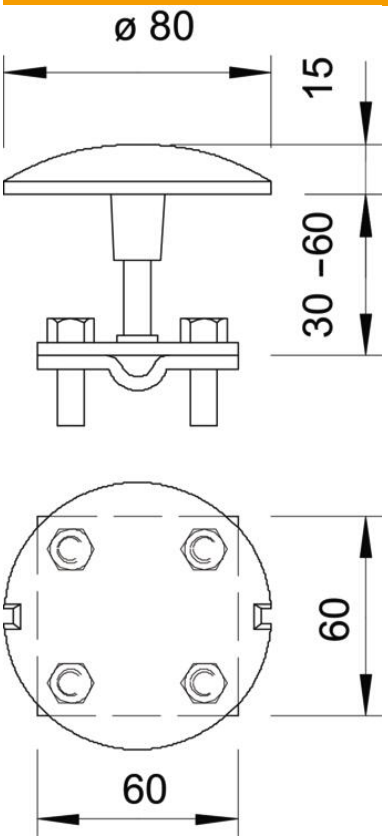

Mjera d min.	80 mm

Tehnički podaci

Priključak	Okrugli vodič
Izvedba	Pihvatna gljiva
Pripremljeno za	Rd 8-10/ FL30 mm
Sukladno ROHS-u	izuzeti