Tehnicki list

Prihvatni vrh

Broj artikla: 5405068



- Za primjenu na Rd 8-10 (zaštita od korozije)
- S vijkom M6 x 10
- Od lijevanog cinka, vijci od vruće pocinčanog čelika

Zn Lijevani cink

G galvanski pocinčano

Referentni podaci

Broj artikla	5405068
Tip	120 A
Opis 1	Prihvatni vrh
Proizvođač:	OBO
Dimenzija	35mm
Materijal	Lijevani cink
Površina	galvanski pocinčano
Norma površine	EN ISO 19598 / EN ISO 4042
Najmanja prodajna jedinica	10
Jedinica količine	Komad
Težina	2,5 kg
Jedinica za težinu	kg/100 kom.
CO2 otisak (GWP) od kolijevke do vrata	0,1305 kg CO2e / 1 Komad

Tehnicki list

Prihvatni vrh

Broj artikla: 5405068

Dimenzije

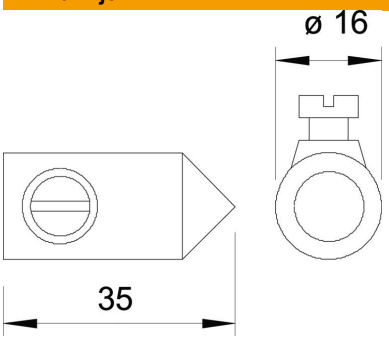

Duljina	35 mm

Tehnički podaci

Izvedba	Prihvatni vrh
Pripremljeno za	Rd 8-10 mm
Sukladno ROHS-u	da