Tehnicki list

Osnova za FangFix sustav 10 kg

Broj artikla: 5403124

- Zaštita rubova s integriranim prihvatom (osnova)
- Prikladna za sustav FangFix-10



PP Polipropilen

Referentni podaci

Broj artikla	5403124
Tip	F-FIX-B10
Opis 1	Podnožje
Opis 2	za FangFix
Proizvođač:	OBO
Dimenzija	10kg
Materijal	Polipropilen
Najmanja prodajna jedinica	10
Jedinica količine	Komad
Težina	7,6 kg
Jedinica za težinu	kg/100 kom.
CO2 otisak (GWP) od kolijevke do vrata	0,3489 kg CO2e / 1 Komad

Tehnicki list

Osnova za FangFix sustav 10 kg

Broj artikla: 5403124

Dimenzije

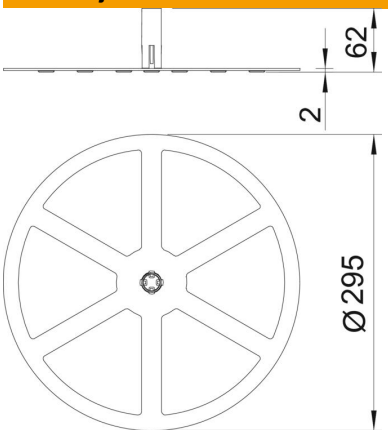

Duljina	295 mm
Širina	295 mm
Visina	62 mm

Tehnički podaci

Nazivna veličina	295 mm
Sukladno ROHS-u	da