Tehnicki list

Dvometalna rastavna spojnica za Rd 8-10 i FL 30 mm

Broj artikla: 5336376

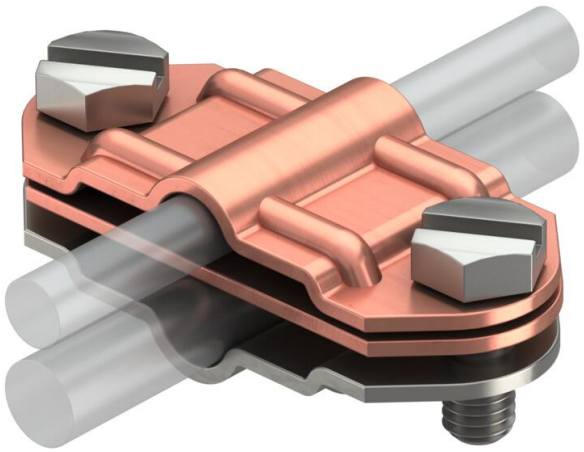

- Bimetalni razdjelni element za okrugle i trakaste vodiče od različitih materijala.
- za prilagodbu okruglog vodiča Rd 8 – 10 na plosnati vodič Fl 30
- uključujući 2 vijka M 8 x 20 od nehrđajućeg čelika (VA)
- Međuploča od aluminija / bakra, gornji dio od bakra, donji dio od nehrđajućeg čelika

A2 Nehrđajući čelik

Referentni podaci

Broj artikla	5336376
Tip	233 ZV
Opis 1	Spojnica
Opis 2	dvometalna
Proizvođač:	OBO
Dimenzija	FL30/8-10
Materijal	Nehrđajući čelik 1.4301
Najmanja prodajna jedinica	10
Jedinica količine	Komad
Težina	10,1 kg
Jedinica za težinu	kg/100 kom.
CO2 otisak (GWP) od kolijevke do vrata	0,6488 kg CO2e / 1 Komad

Tehnicki list

Dvometalna rastavna spojnica za Rd 8-10 i FL 30 mm

Broj artikla: 5336376

Dimenzije

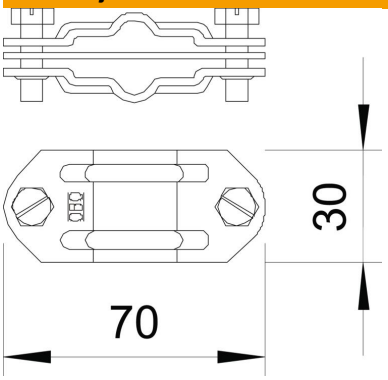

Tehnički podaci

Prikladno za povezivanje	ostalo
Pripremljeno za	Rd 8-10/FL30 x Rd 8-10/FL30 mm
Sukladno ROHS-u	da
Materijal uloška	Cu
Materijal podnožja	VA
Dvometalna spojnica	da
Međuploča	da