Tehnicki list

Rastavna spojnica za Rd 8-10 i FL 30 mm

Broj artikla: 5336309

- za prilagodbu okruglog vodiča Rd 8 – 10 ili plosnatog vodiča Fl 30
- uključujući 2 vijka M 8 x 20 od nehrđajućeg čelika (VA)
- Struja kratkog spoja Ik (50 Hz), vrijeme 0,6 s, temp. maks. 300 °C: 8,5 kA

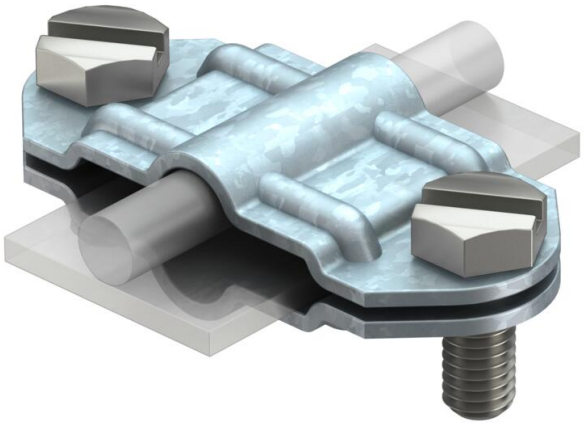

St	Čelik
FT	vruće pocinčano

Referentni podaci

Broj artikla	5336309
Tip	233 8
Opis 1	Spojnica
Proizvođač:	OBO
Dimenzija	FL30/8-10
Materijal	Čelik
Površina	vruće pocinčano
Norma površine	DIN EN ISO 1461
Najmanja prodajna jedinica	20
Jedinica količine	Komad
Težina	8,2 kg
Jedinica za težinu	kg/100 kom.
CO2 otisak (GWP) od kolijevke do vrata	0,2913 kg CO2e / 1 Komad

Tehnicki list

Rastavna spojnica za Rd 8-10 i FL 30 mm

Broj artikla: 5336309

Dimenzije

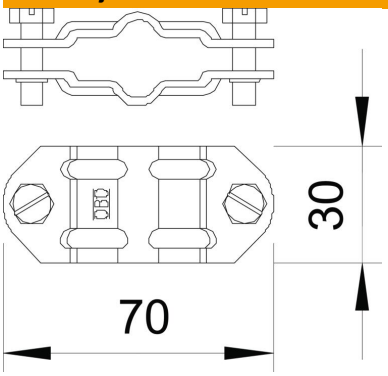

Tehnički podaci

Prikladno za povezivanje	ostalo
Pripremljeno za	Rd 8-10/FL30 x Rd 8-10/FL30 mm
Sukladno ROHS-u	da
Dvometalna spojnica	ne
Međuploča	ne