Tehnicki list

Priključni element s dvostrukom stezaljkom

Broj artikla: 5320707

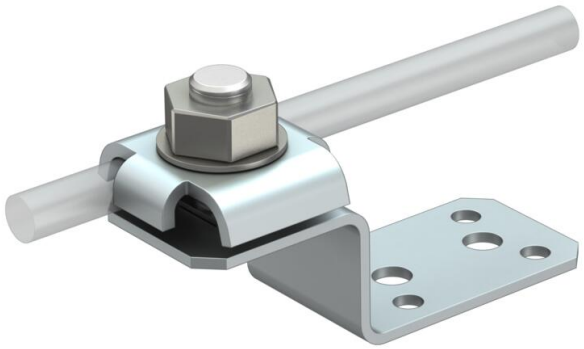

- Sukladno normi VDE 0185-305 (IEC 62305)
- Brza montaža s vijkom M10x30 od nehrđajućeg čelika
- S opružnom podloškom
- 4 pričvrsna otvora Ø 5,2 mm
- 2 pričvrsna otvora Ø 6,9 mm

Alu Aluminij

Referentni podaci

Broj artikla	5320707
Tip	287 DCT
Opis 1	Krovni nosač
Opis 2	s dvostrukom stezaljkom
Proizvođač:	OBO
Dimenzija	82x30x26
Boja	srebrna
Materijal	Aluminij
Najmanja prodajna jedinica	10
Jedinica količine	Komad
Težina	6,45 kg
Jedinica za težinu	kg/100 kom.
CO2 otisak (GWP) od kolijevke do vrata	0,3976 kg CO2e / 1 Komad

Tehnicki list

Priključni element s dvostrukom stezaljkom

Broj artikla: 5320707

Dimenzije

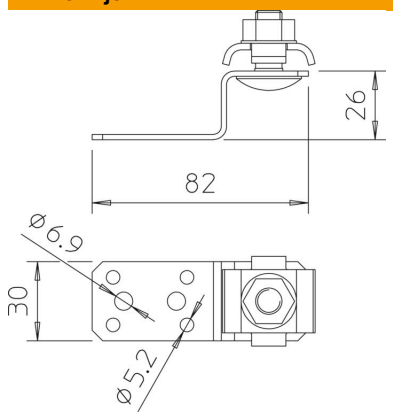

Duljina	82 mm
Širina	30 mm
Visina	26 mm

Tehnički podaci

Vrsta pričvrsnog vijka	Torban vijak
Vrsta spoja	priključna stezaljka
Opterećenje strujom munje	N/50 kA
Prikladno za maks. promjer okruglog vodiča	8 mm
Prikladno za min. promjer okruglog vodiča	6 mm
Pripremljeno za	Rd 6 - 8 mm
Sukladno ROHS-u	da
Maks. područje stezanja	8 mm
Min. područje stezanja	6 mm