# Tehnicki list

## Stezaljka za rubne limove do debljine 5 mm

## Broj artikla: 5317481

- Debljina lima do 5 mm
- Za spajanje vodiča poprečno i paralelno na lim
- s 4 šesterokutna vijka M6 x 12
- Sukladno normi VDE 0185-305 (IEC 62305)

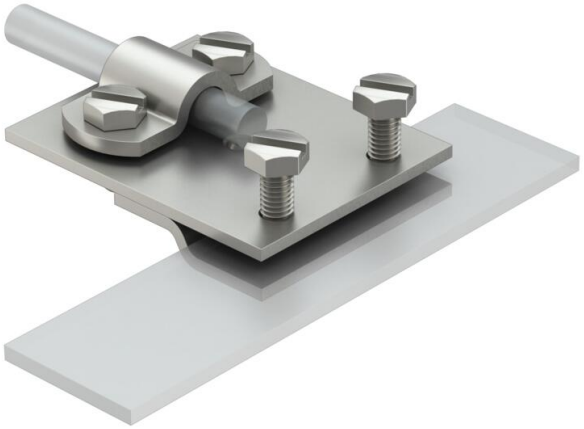

A2 Nehrđajući čelik

### Referentni podaci

| | |
|---|---|
| Broj artikla | 5317481 |
| Tip | 271 8-10 VA |
| Opis 1 | Stezaljka za rubne limove |
| Proizvođač: | OBO |
| Dimenzija | 8/10mm |
| Materijal | Nehrđajući čelik 1.4301 |
| Najmanja prodajna jedinica | 10 |
| Jedinica količine | Komad |
| Težina | 15 kg |
| Jedinica za težinu | kg/100 kom. |
| CO2 otisak (GWP) od kolijevke do vrata | 0,6783 kg CO2e / 1 Komad |

# Tehnicki list

## Stezaljka za rubne limove do debljine 5 mm

## Broj artikla: 5317481

### Dimenzije

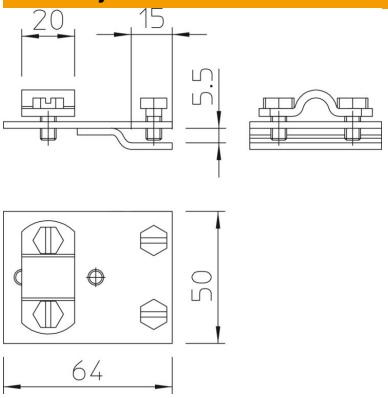


| | |
|---|---|
| Duljina | 64 mm |
| Širina | 50 mm |
| Visina | 21,5 mm |

### Tehnički podaci

| | |
|---|---|
| Vrsta pričvrsnog vijka | Šesterokutni vijak |
| Vrsta spoja | Stezaljka za zaobljene limove |
| Opterećenje strujom munje | N/50 kA |
| Pripremljeno za | Rd 8-10 mm |
| Sukladno ROHS-u | da |
| Maks. područje stezanja | 5 mm |