Tehnicki list

Žlijebna stezaljka za sve debljine lima

Broj artikla: 5316308

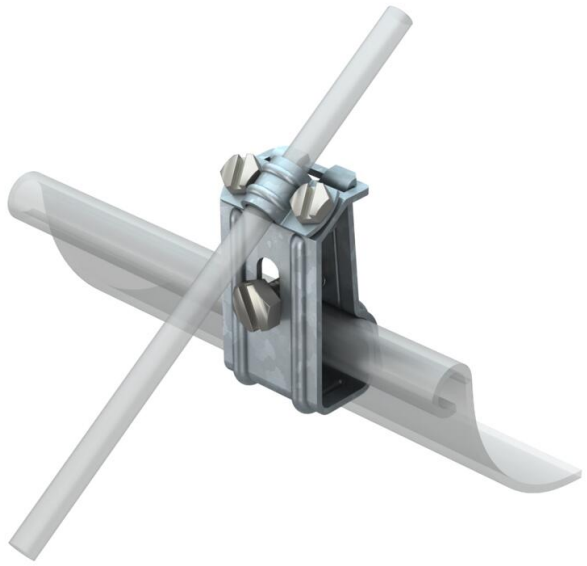

- Za sve debljine lima
- S 1 vijkom M8 x 30
- 2 vijka M6 x 12

St	Čelik
FT	vruće pocinčano

Referentni podaci

Broj artikla	5316308
Tip	267
Opis 1	Žlijebna stezaljka
Proizvođač:	OBO
Dimenzija	8mm
Materijal	Čelik
Površina	vruće pocinčano
Norma površine	DIN EN ISO 1461
Najmanja prodajna jedinica	25
Jedinica količine	Komad
Težina	13,95 kg
Jedinica za težinu	kg/100 kom.
CO2 otisak (GWP) od kolijevke do vrata	0,3001 kg CO2e / 1 Komad

Tehnicki list

Žlijebna stezaljka za sve debljine lima

Broj artikla: 5316308

Dimenzije

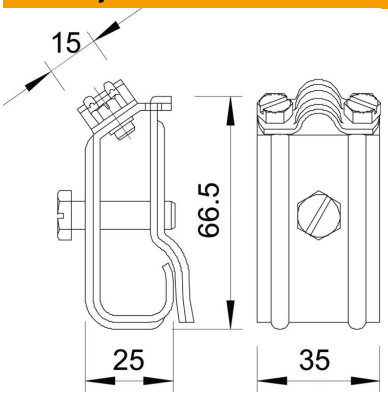

Duljina	66,5 mm
Širina	35 mm
Visina	25 mm

Tehnički podaci

Vrsta pričvrsnog vijka	Šesterokutni vijak
Vrsta spoja	Žlijebna stezaljka
Pripremljeno za	Rd 8-10 mm
Sukladno ROHS-u	da
Maks. područje stezanja	20 mm