Tehnicki list

Žlijebna stezaljka za debljinu lima 15-22 mm

Broj artikla: 5316219

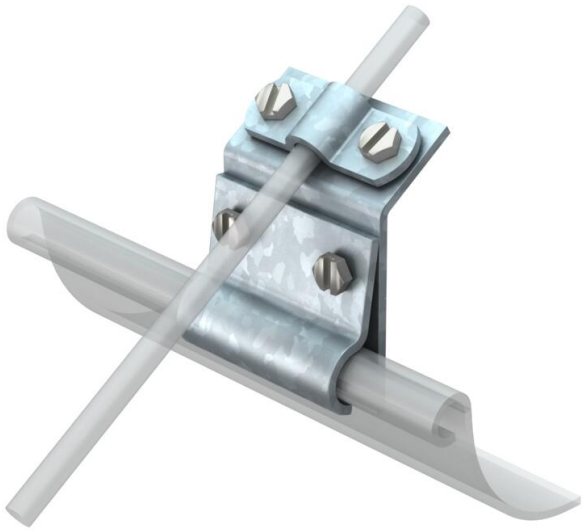

- Za debljinu lima 15-22 mm
- S 4 vijka M6 x 16 (VA)

St	Čelik
FT	vruće pocinčano

Referentni podaci

Broj artikla	5316219
Tip	262 A-DIN FT
Opis 1	Žlijebna stezaljka
Proizvođač:	OBO
Dimenzija	8mm
Materijal	Čelik
Površina	vruće pocinčano
Norma površine	DIN EN ISO 1461
Najmanja prodajna jedinica	25
Jedinica količine	Komad
Težina	19,61 kg
Jedinica za težinu	kg/100 kom.
CO2 otisak (GWP) od kolijevke do vrata	0,4495 kg CO2e / 1 Komad

Tehnicki list

Žlijebna stezaljka za debljinu lima 15-22 mm

Broj artikla: 5316219

Dimenzije

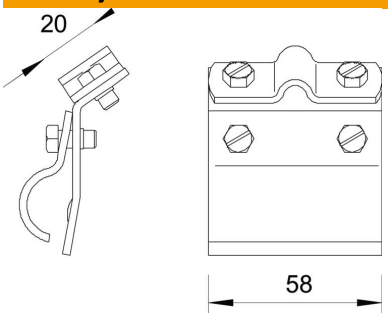

Duljina	72 mm
Širina	58 mm
Visina	33,7 mm

Tehnički podaci

Vrsta pričvrsnog vijka	Šesterokutni vijak
Vrsta spoja	Žlijebna stezaljka
Pripremljeno za	Rd 8-10 mm
Sukladno ROHS-u	da
Maks. područje stezanja	22 mm
Min. područje stezanja	15 mm