Tehnicki list

Žlijebna stezaljka za sve debljine lima

Broj artikla: 5316154

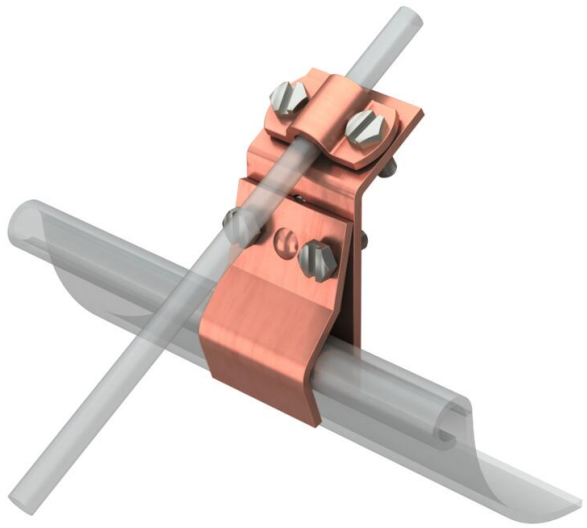

- S 4 vijka M6 x 16
- Prikladna za sve debljine lima

Cu bakar

Referentni podaci

Broj artikla	5316154
Tip	262 CU
Opis 1	Žlijebna stezaljka
Proizvođač:	OBO
Dimenzija	8mm
Materijal	bakar
Najmanja prodajna jedinica	10
Jedinica količine	Komad
Težina	20,94 kg
Jedinica za težinu	kg/100 kom.
CO2 otisak (GWP) od kolijevke do vrata	0,7835 kg CO2e / 1 Komad

Tehnicki list

Žlijebna stezaljka za sve debljine lima

Broj artikla: 5316154

Dimenzije

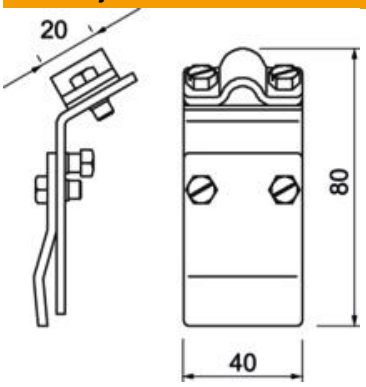

Duljina	92,8 mm
Širina	40 mm
Visina	43,95 mm

Tehnički podaci

Vrsta pričvrsnog vijka	Šesterokutni vijak
Vrsta spoja	Žlijebna stezaljka
Pripremljeno za	Rd 8-10 mm
Sukladno ROHS-u	da
Maks. područje stezanja	20 mm
Min. područje stezanja	12 mm