Tehnicki list

Križna spojnica za okrugli i plosnati vodič

Broj artikla: 5312922

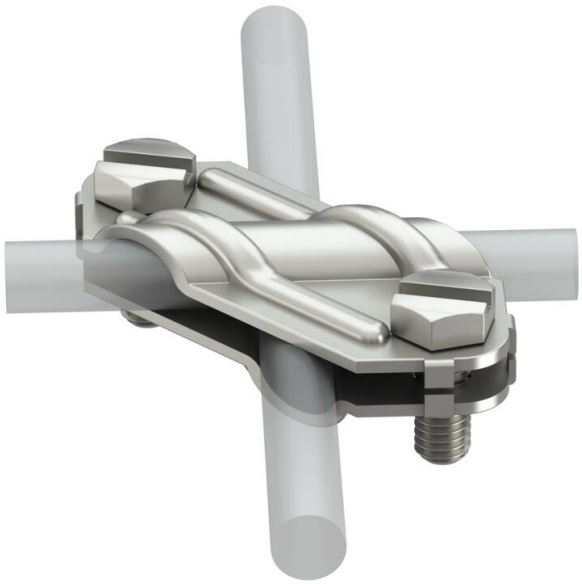

- Odgovara zahtjevima prema VDE 0185-305-3 (IEC / EN 62305-3)
- Prikladna za: Rd 8-10 x Rd 8-10
- Prikladna za: Rd 8-10 x FL 30
- Prikladna za: FL 30 x FL 30
- S 2 šesterokutna vijka M8 x 20

A2 Nehrđajući čelik

Referentni podaci

Broj artikla	5312922
Tip	250 VA
Opis 1	Križna spojnica
Proizvođač:	OBO
Dimenzija	8-10mm
Materijal	Nehrđajući čelik 1.4301
Najmanja prodajna jedinica	25
Jedinica količine	Komad
Težina	10,26 kg
Jedinica za težinu	kg/100 kom.
CO2 otisak (GWP) od kolijevke do vrata	0,4902 kg CO2e / 1 Komad

Tehnicki list

Križna spojnica za okrugli i plosnati vodič

Broj artikla: 5312922

Dimenzije

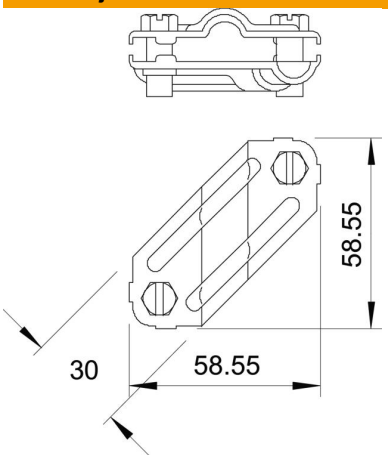

Tehnički podaci

Vrsta pričvrsnog vijka	Šesterokutni vijak
Vrsta spoja	Križna spojnica
Opterećenje strujom munje	H/100 kA
Prikladno za povezivanje	Okrugli vodič Rd 8-10 / plosnati vodič Fl 30
Struja kratkog spoja (50HZ)(1s;≤300°C)	1,4 kA
Pripremljeno za	Rd 8-10/FL30 mm
Sukladno ROHS-u	da
Međuploča	ne