Tehnicki list

Križna spojnica za okrugli i plosnati vodič FT

Broj artikla: 5312906

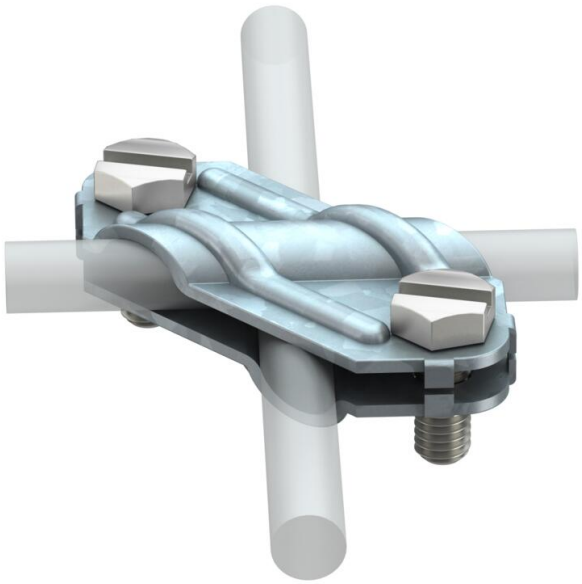

- Odgovara zahtjevima prema VDE 0185-305-3 (IEC / EN 62305-3)
- Prikladna za: Rd 8-10 x Rd 8-10
- Prikladna za: Rd 8-10 x FL 30
- Prikladna za: FL 30 x FL 30
- S 2 šesterokutna vijka M8 x 20 (F)

St Čelik

FT vruće pocinčano

Referentni podaci

Broj artikla	5312906
Tip	250
Opis 1	Križna spojnica
Proizvođač:	OBO
Dimenzija	8-10mm
Materijal	Čelik
Površina	vruće pocinčano
Norma površine	DIN EN ISO 1461
Najmanja prodajna jedinica	25
Jedinica količine	Komad
Težina	8,2 kg
Jedinica za težinu	kg/100 kom.
CO2 otisak (GWP) od kolijevke do vrata	0,2821 kg CO2e / 1 Komad

Tehnicki list

Križna spojnica za okrugli i plosnati vodič FT

Broj artikla: 5312906

Dimenzije

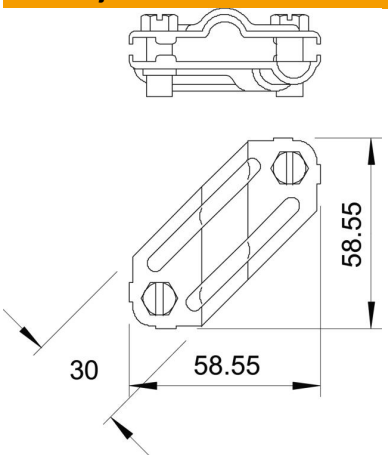

Tehnički podaci

Vrsta pričvrsnog vijka	Šesterokutni vijak
Vrsta spoja	Križna spojnica
Opterećenje strujom munje	N/50 kA
Prikladno za povezivanje	Okrugli vodič Rd 8-10 / plosnati vodič Fl 30
Struja kratkog spoja (50HZ)(1s;≤300°C)	5,6 kA
Pripremljeno za	Rd 8-10/FL30 mm
Sukladno ROHS-u	da
Međuploča	ne