Tehnicki list

Križna spojnica s međupločicom, za Rd 8-10 x Rd 16 A4

Broj artikla: 5312346

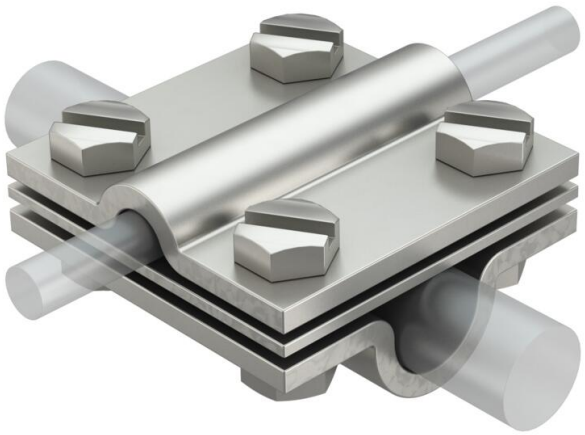

- Odgovara zahtjevima prema VDE 0185-305-3 (IEC / EN 62305-3)
- Prikladna za: Rd 8-10 x Rd 16 / FL 30
- S međupločom
- S 4 šesterokutna vijka M8 x 25 i 4 šesterokutne matice M8

A4 nehrđajući čelik

Referentni podaci

Broj artikla	5312346
Tip	252 8-10x16 V4A
Opis 1	Križna spojnica
Proizvođač:	OBO
Dimenzija	8-10mm
Materijal	nehrđajući čelik 1.4571
Najmanja prodajna jedinica	10
Jedinica količine	Komad
Težina	39 kg
Jedinica za težinu	kg/100 kom.
CO2 otisak (GWP) od kolijevke do vrata	1,5643 kg CO2e / 1 Komad

Tehnicki list

Križna spojnica s međupločicom, za Rd 8-10 x Rd 16 A4

Broj artikla: 5312346

Dimenzije

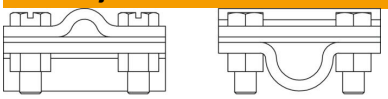

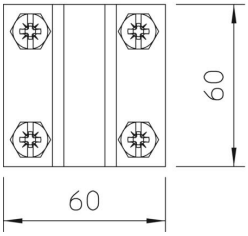

Mjera A	60 mm
Mjera B	60 mm

Tehnički podaci

Vrsta pričvrsnog vijka	Šesterokutni vijak
Vrsta spoja	Križna spojnica
Opterećenje strujom munje	H/100 kA
Prikladno za povezivanje	Okrugli vodič Rd 8-10 / Rd 16
Pripremljeno za	Rd 8-10 x 16 mm
Sukladno ROHS-u	da
Međuploča	da