Tehnicki list

Vario brza spojnica

Broj artikla: 5311500

- Za T, križna i paralelna spajanja
- Brza montaža s vijkom M10 x 30 od nehrđajućeg čelika
- Sukladno normi VDE 0185-305 (IEC 62305)

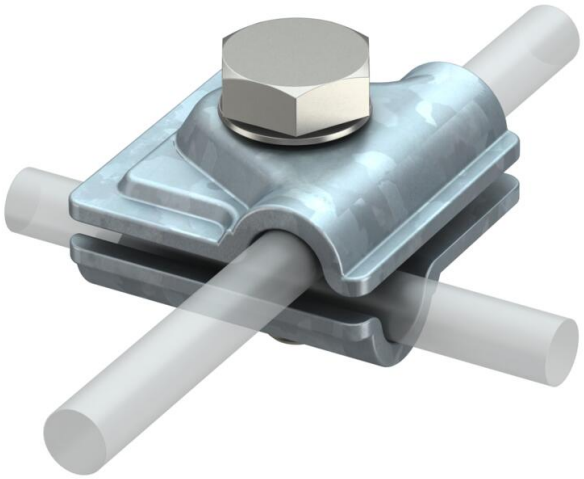

St Čelik

FT vruće pocinčano

Referentni podaci

Broj artikla	5311500
Tip	249 8-10 ST
Opis 1	Brza spojnica
Opis 2	Vario
Proizvođač:	OBO
Dimenzija	40x40mm
Materijal	Čelik
Površina	vruće pocinčano
Norma površine	DIN EN ISO 1461
Najmanja prodajna jedinica	20
Jedinica količine	Komad
Težina	9,4 kg
Jedinica za težinu	kg/100 kom.
CO2 otisak (GWP) od kolijevke do vrata	0,3637 kg CO2e / 1 Komad

Tehnicki list

Vario brza spojnica

Broj artikla: 5311500

Dimenzije

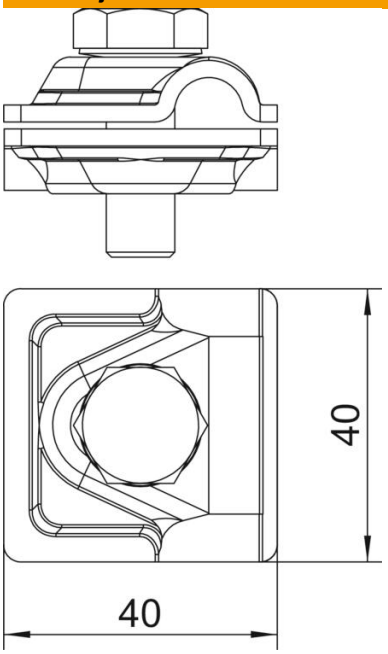

Mjera A	40 mm

Tehnički podaci

Vrsta pričvrsnog vijka	Šesterokutni vijak
Vrsta spoja	Višenamjenska stezaljka
Opterećenje strujom munje	H/100 kA
Prikladno za povezivanje	Okrugli vodič Rd 8-10 / Rd 8-10
Struja kratkog spoja (50HZ)(1s;≤300°C)	5,6 kA
Pripremljeno za	Rd 8-10 mm
Sukladno ROHS-u	da
Promjer okruglog vodiča 1 maks.	10 mm
Promjer okruglog vodiča 1 min.	8 mm
Promjer okruglog vodiča 2 maks.	10 mm
Promjer okruglog vodiča 2 min.	8 mm
Međuploča	ne