Tehnicki list

Spojnica Rd 8-10 mm s potisnim elementom

Broj artikla: 5304176



- S 1 Fix-kontakt vijkom, maticom i opružnom pločicom
- Uključen potisni element
- Sukladno normi VDE 0185-305 (IEC 62305)

A2 Nehrđajući čelik

Referentni podaci

Broj artikla	5304176
Tip	5001 N-VA
Opis 1	Spojnica
Opis 2	za okrugli vodič
Proizvođač:	OBO
Dimenzija	8-10mm
Materijal	Nehrđajući čelik 1.4301
Najmanja prodajna jedinica	10
Jedinica količine	Komad
Težina	6,4 kg
Jedinica za težinu	kg/100 kom.
CO2 otisak (GWP) od kolijevke do vrata	0,3383 kg CO2e / 1 Komad

Tehnicki list

Spojnica Rd 8-10 mm s potisnim elementom

Broj artikla: 5304176

Dimenzije

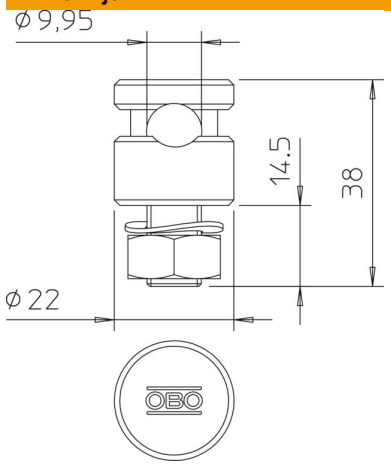

Duljina	22 mm
Širina	22 mm
Visina	38 mm

Tehnički podaci

Vrsta pričvrsnog vijka	Stezni vijak
Vrsta spoja	Spojnica
Opterećenje strujom munje	N/50 kA
Prikladno za povezivanje	Okrugli vodič Rd 8-10 / Rd 8-10
Pripremljeno za	Rd 8-10 mm
Sukladno ROHS-u	da
Međupločica	ne