Tehnicki list

Zatezač G

Broj artikla: 5300061

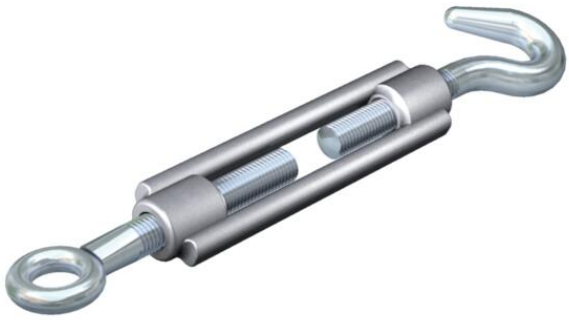

S kukama i ušicama, prema DIN 1480.

CE

St	Čelik
G	galvanski pocinčano

Referentni podaci

Broj artikla	5300061
Tip	945 M12 G
Opis 1	Zatezač
Proizvođač:	OBO
Dimenzija	M12
Materijal	Čelik
Površina	galvanski pocinčano
Norma površine	EN ISO 19598 / EN ISO 4042
Najmanja prodajna jedinica	5
Jedinica količine	Komad
Težina	53 kg
Jedinica za težinu	kg/100 kom.
CO2 otisak (GWP) od kolijevke do vrata	0,7654 kg CO2e / 1 Komad

Tehnicki list

Zatezač G

Broj artikla: 5300061

Dimenzije

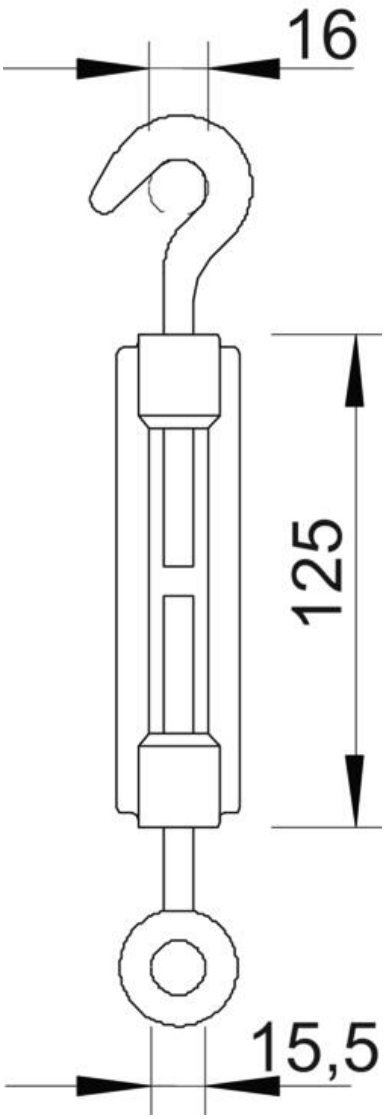

Mjera A	16 mm
Mjera B	15,5 mm
Mjera C	125 mm

Tehnički podaci

Prijelomna sila	7 kN
Navoj	M12
Dužina zatezne matice C	125 mm
Sukladno ROHS-u	da
Širina zatezanja	85 mm