Tehnicki list

Priključni stremen AB EX ISG ravan

Broj artikla: 5240374

Priključni stremen za montažu OBO EX iskrišta tip EX ISG.

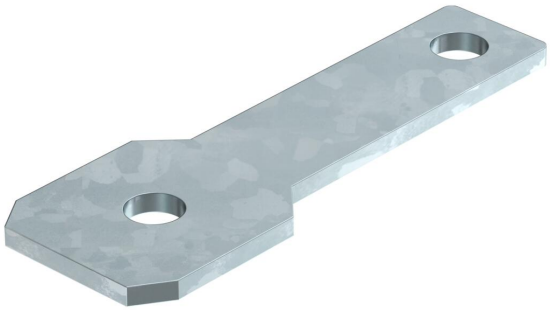

St	Čelik
FT	vruće pocinčano

Referentni podaci

Broj artikla	5240374
Tip	AB EX ISG S M24
Opis 1	Priključna pločica
Opis 2	ravna
Proizvođač:	OBO
Dimenzija	120x45x40
Materijal	Čelik
Površina	vruće pocinčano
Norma površine	DIN EN ISO 1461
Najmanja prodajna jedinica	2
Jedinica količine	Komad
Težina	7,8 kg
Jedinica za težinu	kg/100 kom.
CO2 otisak (GWP) od kolijevke do vrata	0,4494 kg CO2e / 1 Komad

Tehnicki list

Priključni stremen AB EX ISG ravan

Broj artikla: 5240374

Dimenzije

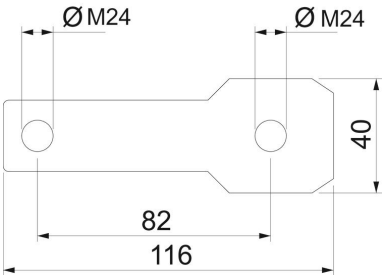

Tehnički podaci

Vrsta dodatnog pribora	Priključni nastavak
Izvedba	za svornjak M24
Min. promjer bušenja	26 mm
Sukladno ROHS-u	da
Dodatni pribor	da
Zamjenski dio	ne