Tehnicki list

Držač vodiča za plosnati vodič

Broj artikla: 5230446

- S unutarnjim navojem M8 odnosno provrtom za vijke
- Za plosnate vodiče FL30
- Klizna pločica za brzu montažu

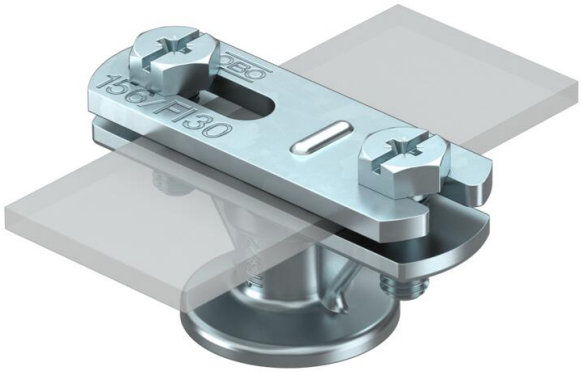

Zn	Lijevani cink
G	galvanski pocinčano

Referentni podaci

Broj artikla	5230446
Tip	113 BZ-FL
Opis 1	Držač vodiča
Opis 2	za plosnati vodič
Proizvođač:	OBO
Dimenzija	30mm
Materijal	Lijevani cink
Površina	galvanski pocinčano
Norma površine	EN ISO 19598 / EN ISO 4042
Najmanja prodajna jedinica	100
Jedinica količine	Komad
Težina	6,28 kg
Jedinica za težinu	kg/100 kom.
CO2 otisak (GWP) od kolijevke do vrata	0,2586 kg CO2e / 1 Komad

Tehnicki list

Držač vodiča za plosnati vodič

Broj artikla: 5230446

Dimenzije

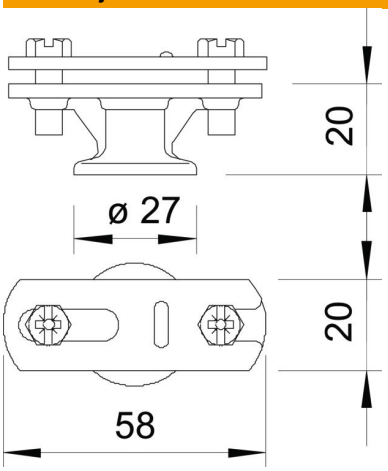

Duljina	58 mm

Tehnički podaci

Način pričvršćivanja držača	Provrt s M-navojem
Način pričvršćivanja vodiča	s vijčanom obujmicom
Primjena u Ex području	da
Izolirana izvedba otporna na visoke napone	ne
Dimenzije vodiča	30x4 mm plosnati
Visina montaže	20 mm
Pripremljeno za	FL30 mm
Sukladno ROHS-u	da
Materijal držača	Lijevani cink
Materijal podnožja	Lijevani cink
Materijal premosnika	Lijevani cink