Tehnicki list

Držač vodiča Rd 8-10 mm

Broj artikla: 5229960

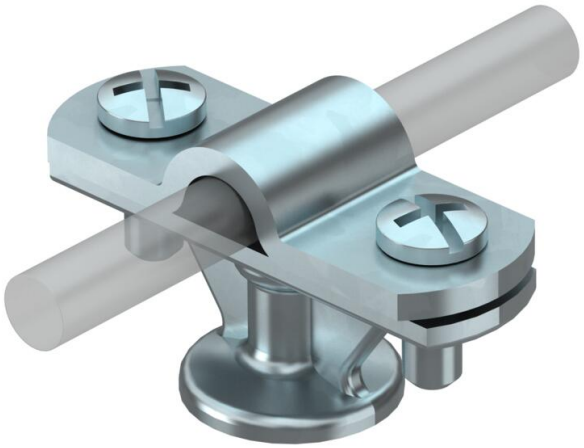

- S unutarnjim navojem M8 odnosno s provrtom Ø 7 mm
- Premosnik montiran s 2 vijka
- Verzija HD s vijkom (5 x 60) i plastičnom tiplom (8 x 40)

Zn	Lijevani cink
G	galvanski pocinčano

Referentni podaci

Broj artikla	5229960
Tip	113 Z8-10
Opis 1	Držač vodiča
Proizvođač:	OBO
Dimenzija	8-10mm
Materijal	Lijevani cink
Površina	galvanski pocinčano
Norma površine	EN ISO 19598 / EN ISO 4042
Najmanja prodajna jedinica	20
Jedinica količine	Komad
Težina	6,1 kg
Jedinica za težinu	kg/100 kom.
CO2 otisak (GWP) od kolijevke do vrata	0,2528 kg CO2e / 1 Komad

Tehnicki list

Držač vodiča Rd 8-10 mm

Broj artikla: 5229960

Dimenzije

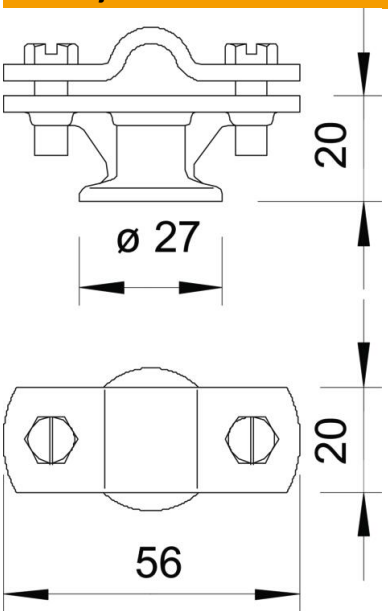

Duljina	56 mm
Širina	27 mm

Tehnički podaci

Način pričvršćivanja držača	Provrt s M-navojem
Način pričvršćivanja vodiča	s vijčanom obujmicom
Primjena u Ex području	da
Navoj metrički	8
Izolirana izvedba otporna na visoke napone	ne
Dimenzije vodiča	8 - 10 mm okrugli
Visina montaže	20 mm
Pripremljeno za	Rd 8-10 mm
Sukladno ROHS-u	da
Materijal držača	Lijevani cink
Materijal podnožja	Lijevani cink
Materijal premosnika	Lijevani cink