Tehnicki list

Držač vodiča Rd 8-10 mm, 30 mm montažna visina

Broj artikla: 5229162

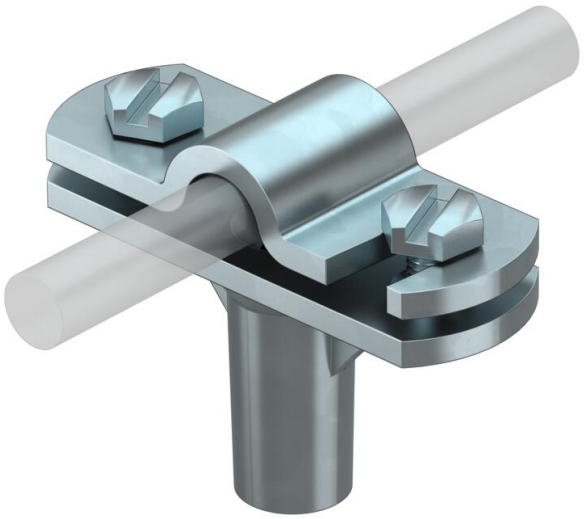

- Sa unutarnjim navojem (G)
- Zglobni okretni premosnik za brzu montažu
- Premosnik montiran s 2 vijka
- Visina 30 mm

Zn	Lijevani cink
G	galvanski pocinčano

Referentni podaci

Broj artikla	5229162
Tip	168 8-10 M6
Opis 1	Držač vodiča
Opis 2	za okrugli vodič
Proizvođač:	OBO
Dimenzija	8-10mm
Materijal	Lijevani cink
Površina	galvanski pocinčano
Norma površine	EN ISO 19598 / EN ISO 4042
Najmanja prodajna jedinica	20
Jedinica količine	Komad
Težina	7,8 kg
Jedinica za težinu	kg/100 kom.
CO2 otisak (GWP) od kolijevke do vrata	0,3116 kg CO2e / 1 Komad

Tehnicki list

Držač vodiča Rd 8-10 mm, 30 mm montažna visina

Broj artikla: 5229162

Dimenzije

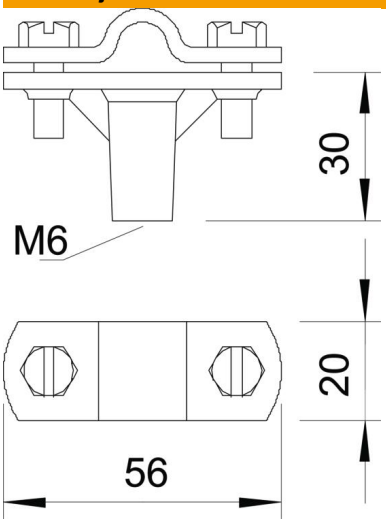

Duljina	56 mm

Tehnički podaci

Način pričvršćivanja držača	Provrt s M-navojem
Način pričvršćivanja vodiča	s vijčanom obujmicom
Primjena u Ex području	da
Navoj	M6
Navoj metrički	6
Izolirana izvedba otporna na visoke napone	ne
Dimenzije vodiča	8 - 10 mm okrugli
Visina montaže	30 mm
Pripremljeno za	Rd 8-10 mm
Sukladno ROHS-u	da
Materijal držača	Lijevani cink
Materijal podnožja	Lijevani cink
Materijal premosnika	Lijevani cink