Tehnicki list

Univerzalni adapter za nosač krovnih instalacija tip 165/MBG

Broj artikla: 5218882

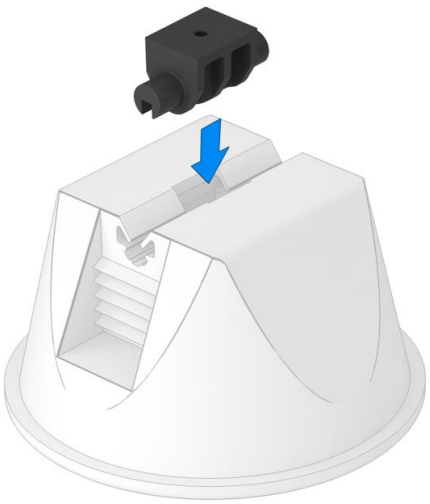

Univerzalni adapter s rupicom Ø 2,5 mm npr. za OBO Golden-Sprint vijak 4758 4 x L (L = ovisno o primjeni), za pričvršćenje na 165/MBG.

PP Polipropilen

Referentni podaci

Broj artikla	5218882
Tip	165 MBG UH
Opis 1	Adapter za nosač 165/MBG
Opis 2	univerzalni
Proizvođač:	OBO
Dimenzija	Ø4mm
Boja	crno
Materijal	Polipropilen
Najmanja prodajna jedinica	25
Jedinica količine	Komad
Težina	0,254 kg
Jedinica za težinu	kg/100 kom.
CO2 otisak (GWP) od kolijevke do vrata	0,0151 kg CO2e / 1 Komad

Tehnicki list

Univerzalni adapter za nosač krovnih instalacija tip 165/MBG

Broj artikla: 5218882

Dimenzije

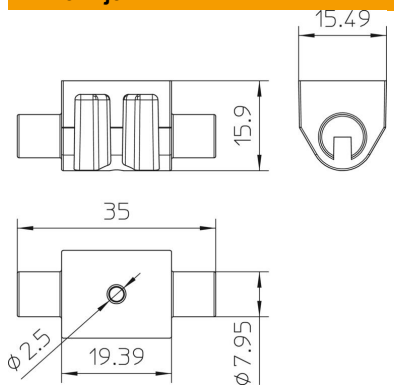

Duljina	35 mm
Širina	15,5 mm
Visina	15,9 mm

Tehnički podaci

Maks. promjer vodiča	8
Min. promjer vodiča	8
Pripremljeno za	Rd 8 mm
Sukladno ROHS-u	da
Materijal držača	Plastika
Materijal nosača	Plastika